Terrasse

TRS - Brise Soleil - Climat

pérgulas, esplanadas e jardins de inverno

LOUSALU

Terrasse

TRS - Brise Soleil - Climat

pérgulas, esplanadas e jardins de inverno

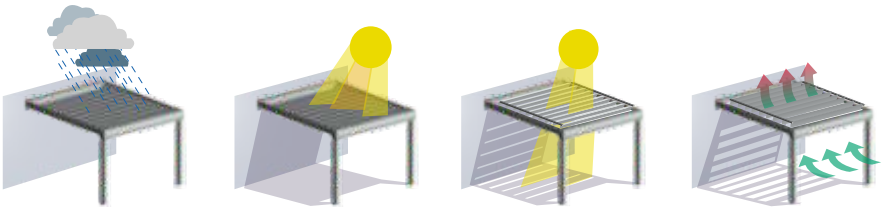

TRS/Climat

LOU/ALU

BriseSoleil

LOU/ALU

Terrasse

esplanadas e jardins de inverno

Tipologia construtiva

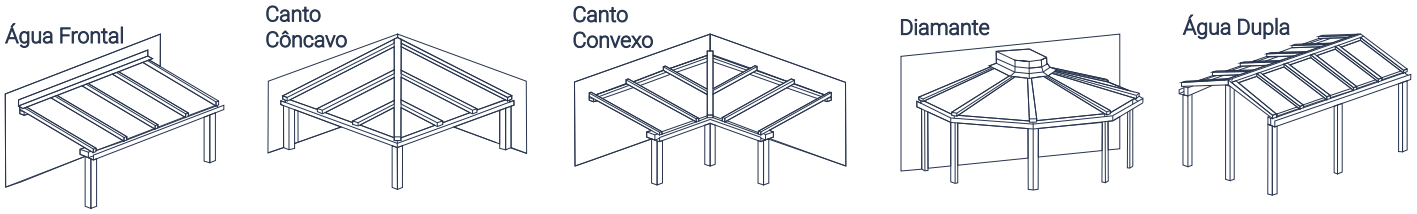

Pormenores de construção

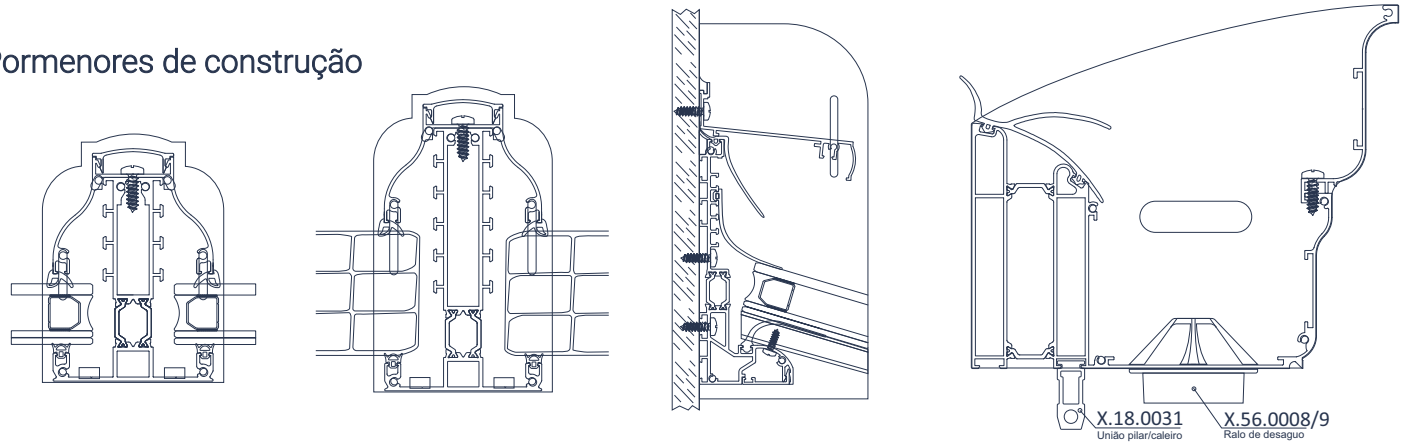

Pormenores (Pilares)

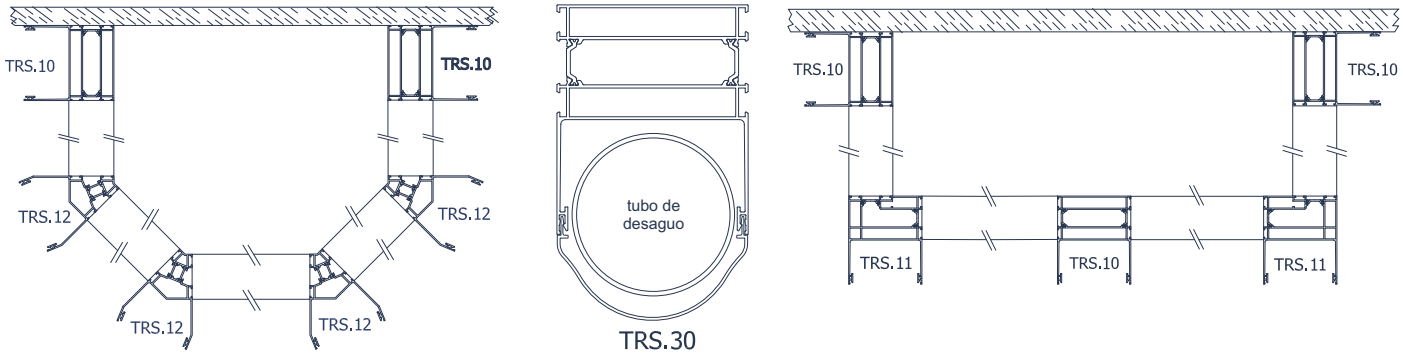

Bites - Medidas de enchimentos (mm)

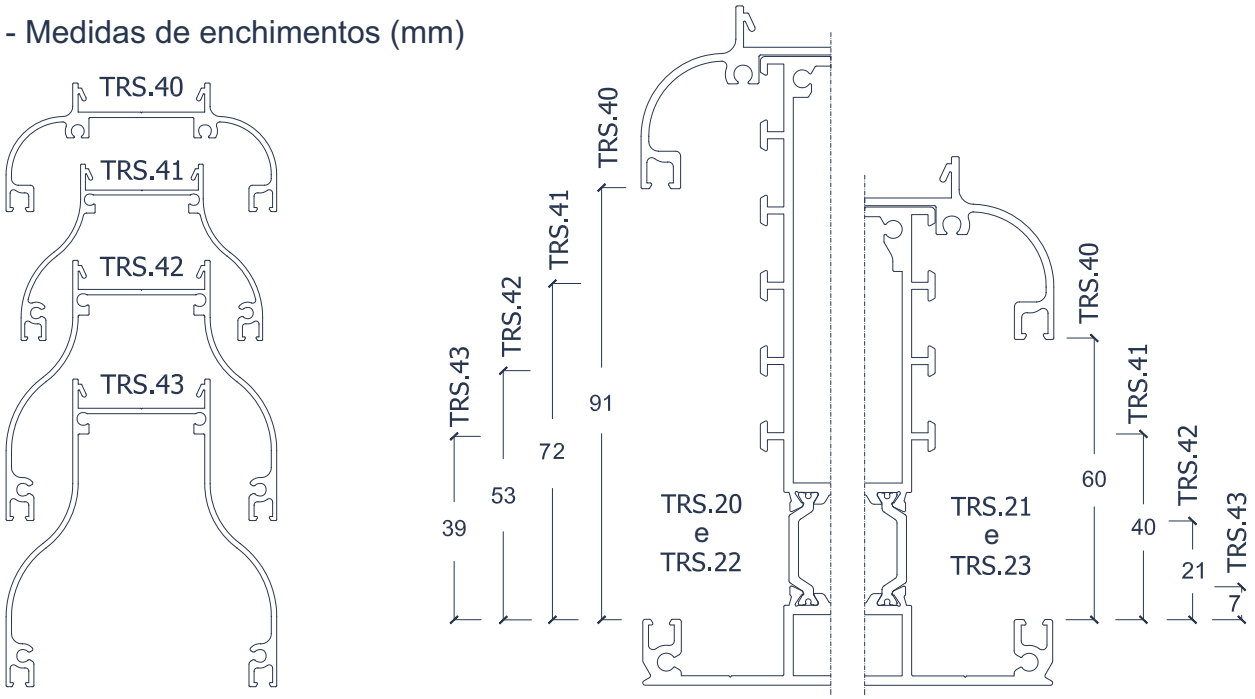

LOUSALU

Terrasse

esplanadas e jardins de inverno

Perfis (Escala 1:2)

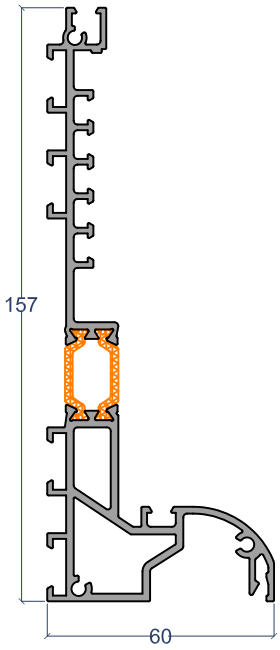

TRS.02

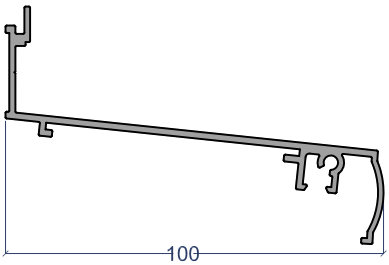

TRS.33

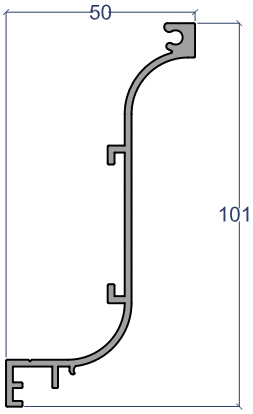

TRS.31

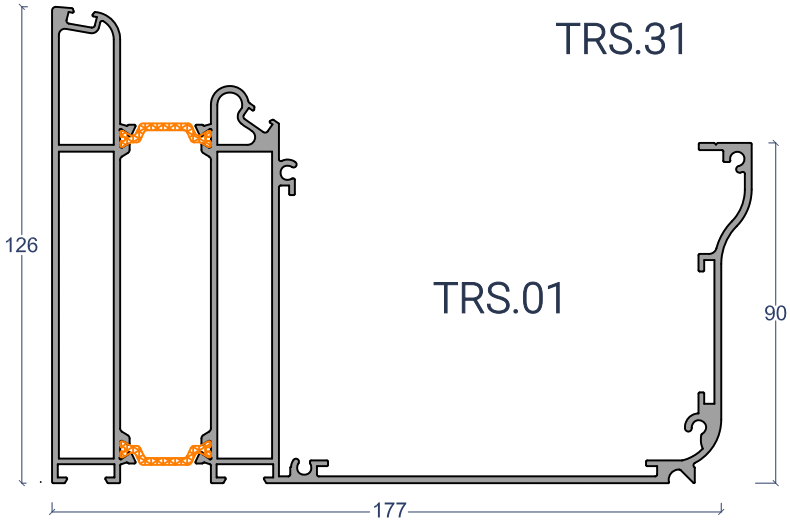

TRS.01

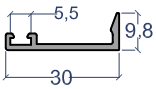

XR.2030

X.46.0050
Vedante (TRS.02)

X.46.0052
Vedante Caleiro (TRS.01)

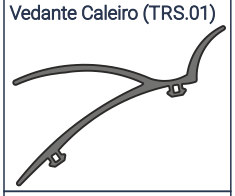

X.46.0051
Vedante Interior (TRS.02)

X.46.0053
Vedante exterior (TRS.02)

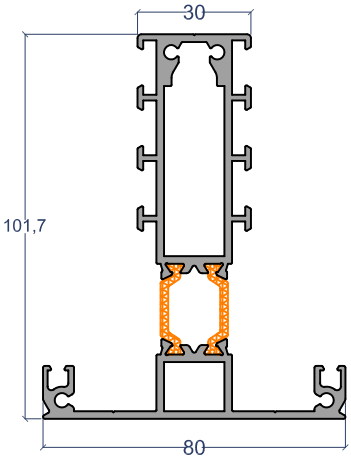

TRS.21

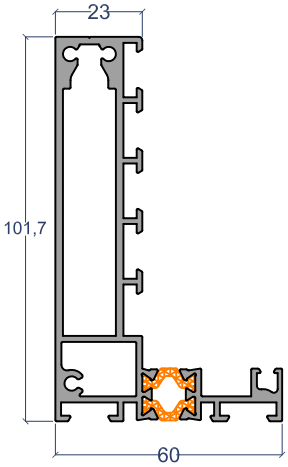

TRS.23

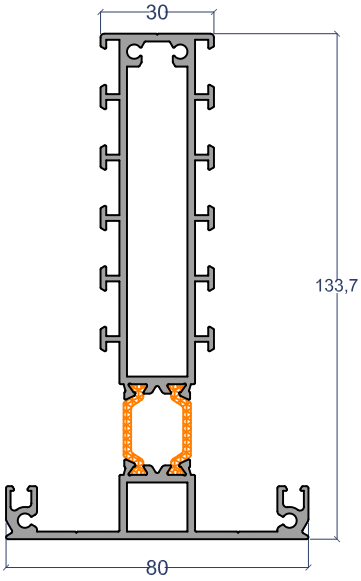

TRS.20

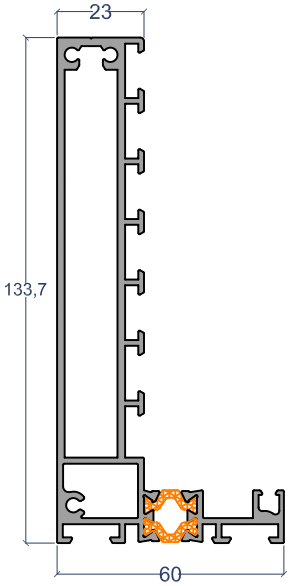

TRS.22

X.56.0001
Tampa para TRS.01

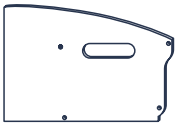

X.56.0002
Tampa TRS.01 c/TRS.31

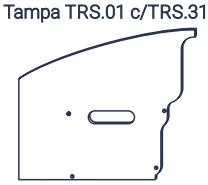

X.56.0003
Tampa para TRS.02

X.18.0032
União Caleiro (TRS.01)

X.56.0008
Remate tubo 80mm

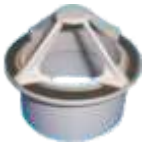

X.56.0009
Remate tubo 50mm

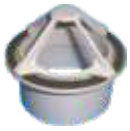

LOUSALU

Terrasse

esplanadas e jardins de inverno

Perfis (Escala 1:2)

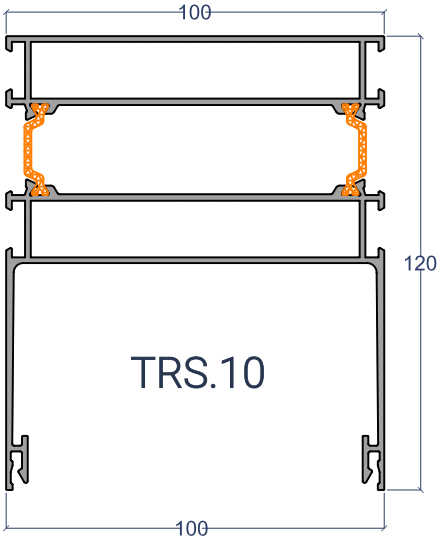

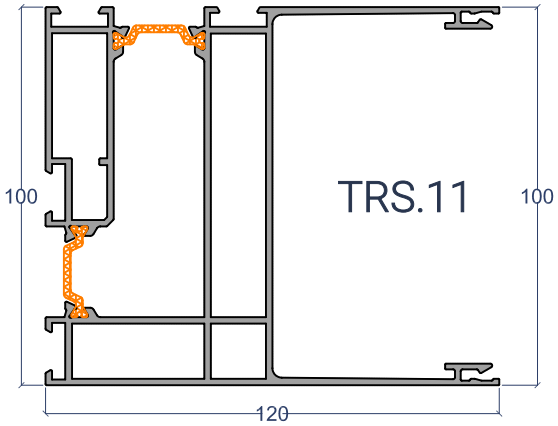

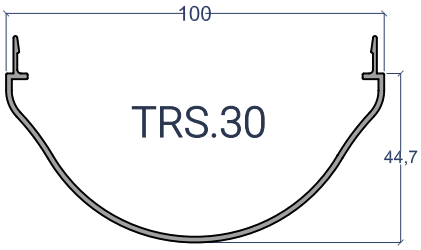

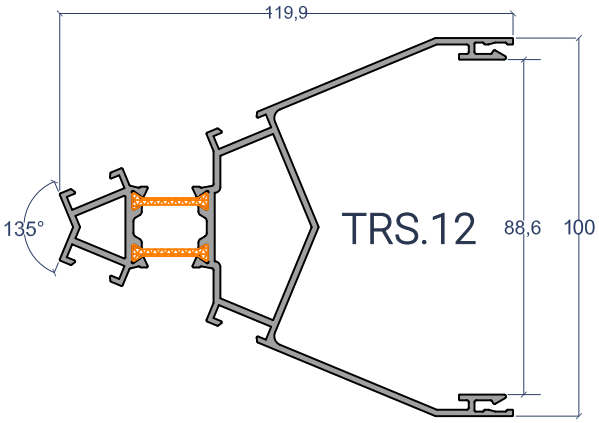

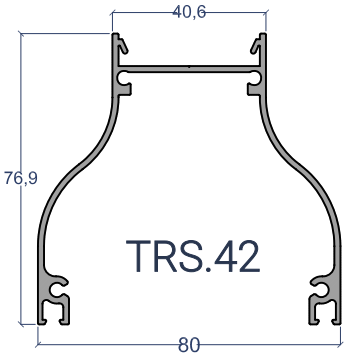

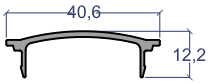

TRS.51

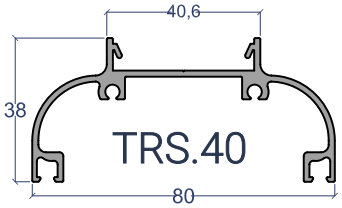

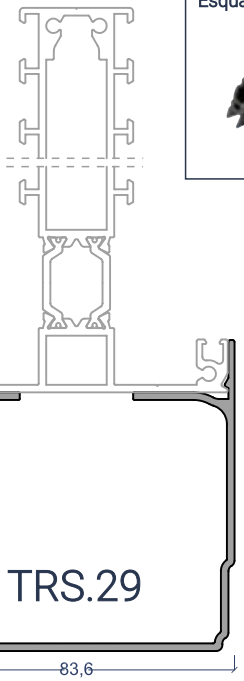

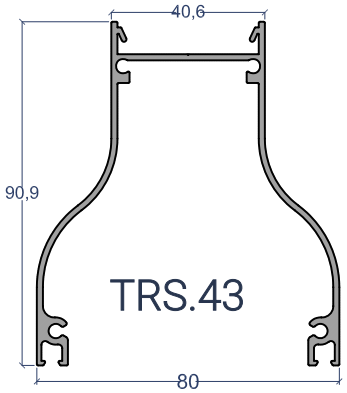

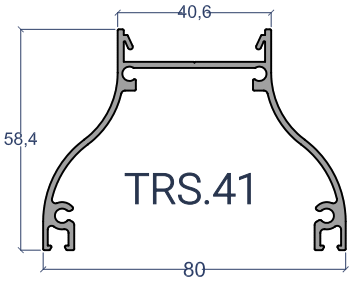

X.56.0004
Tampa para TRS.21

X.56.0005
Tampa para TRS.20

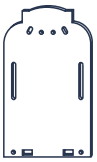

X.56.0006
Tampa para TRS.23

X.56.0007
Tampa para TRS.22

X.19.0027
Esquadro ângulo caleiro

X.45.0049	X.45.0050	X.45.0051	X.45.0052	X.18.0031	X.55.0045
Vedante Bite (3mm)	Vedante Bite (5mm)	Vedante Bite (7mm)	Vedante Bite (10mm)	União do Pilar à Viga	Paraf. União Pilar Viga

LOU/ALU

Terrasse

pérgulas "brise soleil"

(Comercializadas à medida e prontas a montar)

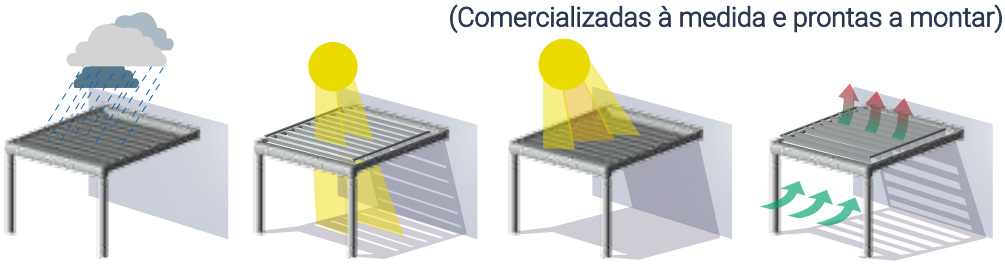

Tipos de lâminas:

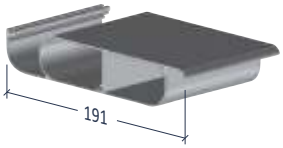

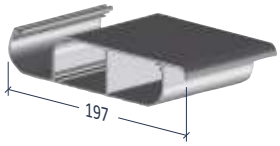

Tipos de pérgulas:

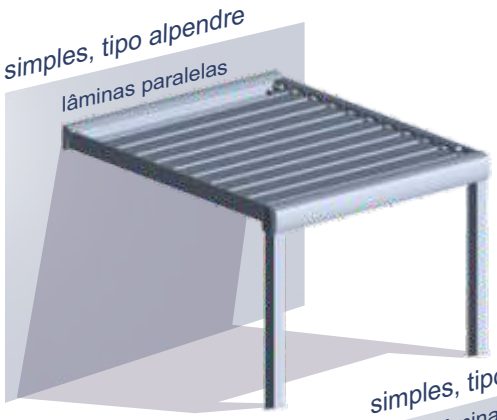

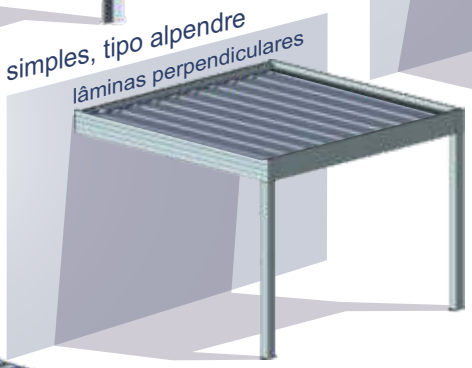

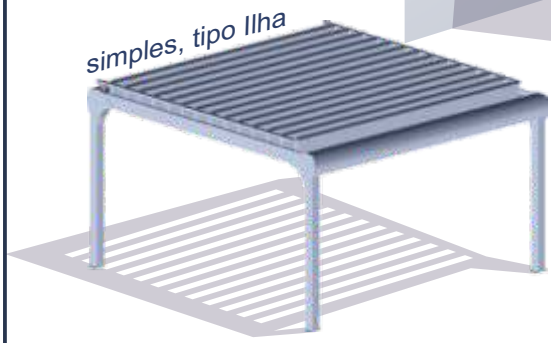

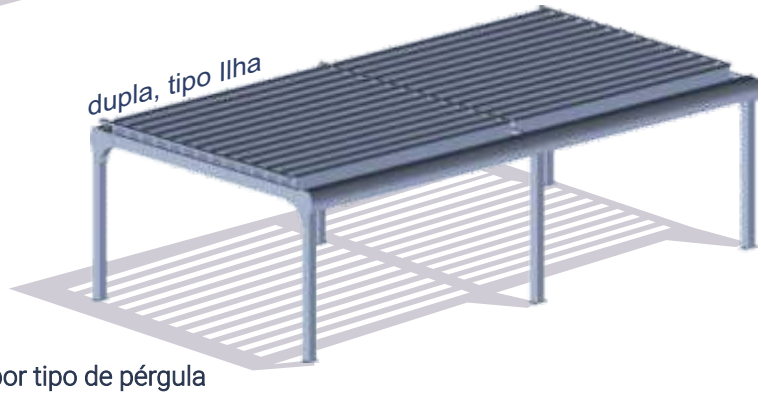

Tabela de medidas mínimas e máximas e características por tipo de pérgula

Modelo	Movimentação das lâminas	Lâmina (mm)	Tipo de Pérgula	Frente (Comp) m		Avanço (Larg) m		Altura	N.º Lâminas	
				Min	Máx	Min	Máx	Máx	Min	Máx
BriseSoleil 1	Manual/Motor rotativo	191	Alpendre (Lâm. Paralelas)	1,00	8,00 (a)	0,94	4,96	2,50	4	27
	Manual/Motor rotativo	191	Ilha	1,00	8,00 (a)	0,98	4,65	2,50	4	25
BriseSoleil 2	Motor de Pistão	191	Alpendre (Lâm. Paralelas)	1,00	8,00 (a)	0,89	4,56	2,50	4	25
	Motor de Pistão	191	Alpendre (Lâm. Perpendiculares)	0,82	4,85	1,00	4,00	2,50	4	27
	Motor de Pistão	191	Ilha	1,00	8,00 (a)	0,82	4,50	2,50	4	25
BriseSoleil 3	Motor de Pistão	197	Alpendre (Lâm. Paralelas)	3,50	9,00 (b)	2,01	6,04	2,50	10	33
	Motor de Pistão	197	Alpendre (Lâm. Perpendiculares)	3,39	6,02	1,00	4,50	2,50	18	33
	Motor de Pistão	197	Ilha	3,50	9,00 (b)	1,99	6,02	2,50	10	33

a) - Construção dupla a partir dos 4,00 metros

b) - Construção dupla a partir dos 4,50 metros

LOU/ALU

Terrasse

pérgulas "climat"

Perfis (Escala 1:2)

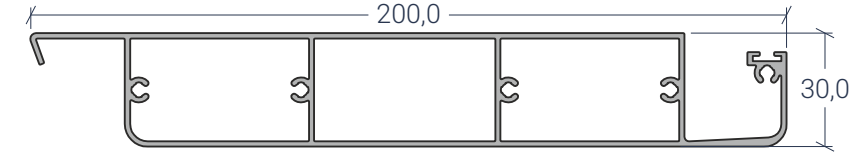

TRS.501

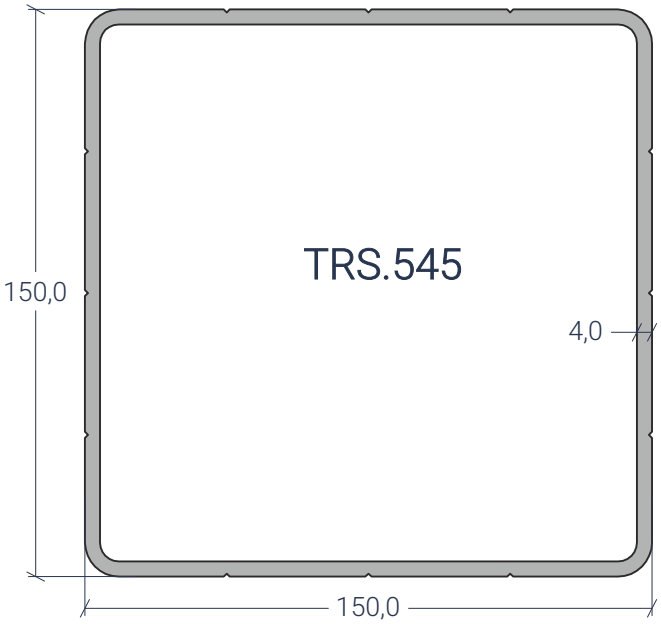

TRS.545

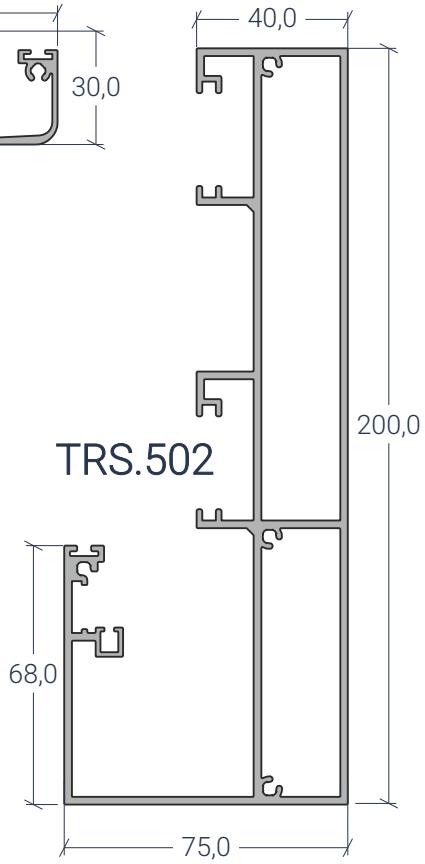

TRS.502

P.200x50x3

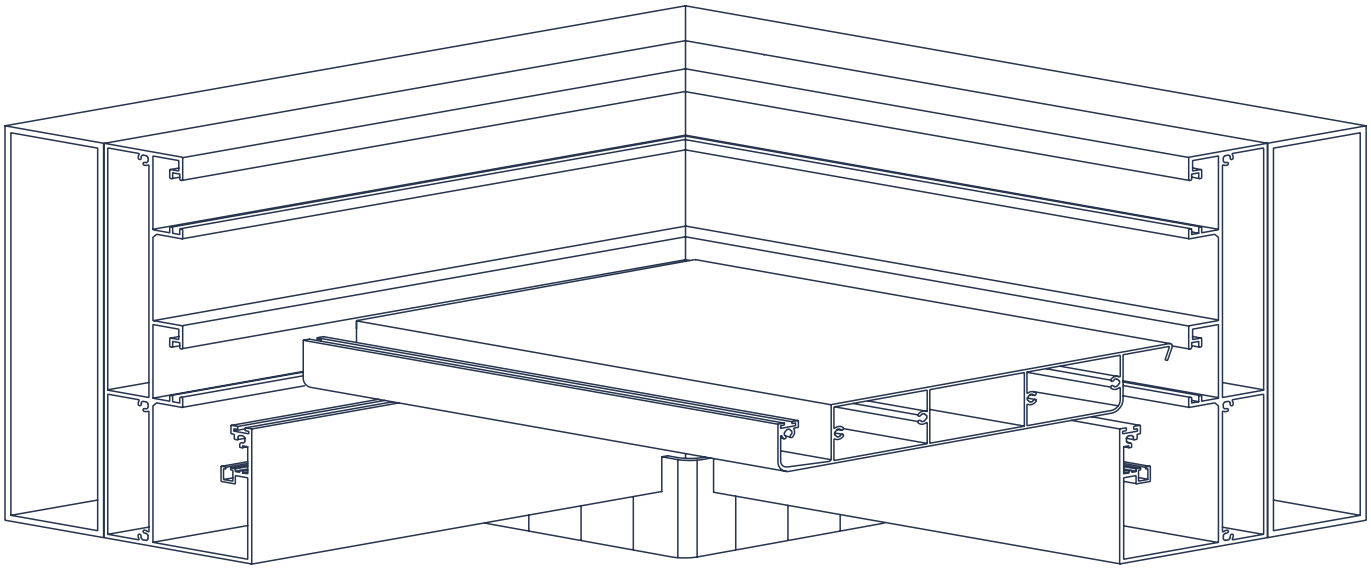

X.40.0014 Pelúcia 7,0x9,0	X.19.0050 Esquadro aperto	X.17.0085 Esquadro alinhamento	X.67.0105 Topo comand. esq. lâmina	X.67.0104 Topo comand. dir. lâmina	X.67.0103 Topo comand. Mult. lâmina
X.59.0181 Barra comanda lâminas (6,5 mts)	X.59.0182 Calço batente lâmina	X.67.0101 Kit 2 motores cincroniz.	X.59.0184 Barra fixação do motor	X.59.0183 Fixador barra ao motor	X.67.0102 Comando monocanal