InvisibAll

B.150

correr minimalista

LOUSALU

B.150 - Desempenho / Performance

ITT - Ensaio de tipo inicial - Organismo notificado nº. 0856 - LNEC/LEC

Norma EN 14351-1

ETI - Essai de type initial - Laboratoire notifié nº.

Permeabilidade ao Ar
Perméabilité à l'air
UNE-EN 12207

A: Classe 1 (150pa (50m3)) | Classe 2 (300pa (27m3)) | Classe 3 (600pa (9m3)) | **Classe 4 (600pa (3m3))**

Estanquicidade à Água
Étanchéité à l'eau
UNE-EN 12208

E: 1A (0pa) | 2A (50pa) | 3A (100pa) | 4A (150pa) | 5A (200pa) | 6A (250pa) | **7A (300pa)** | 8A (450pa) | 9A (600pa) | Exxx (>600pa)

Resistência ao Vento
Résistance au Vent
UNE-EN 12210

V: A (≤1/150, 400pa 1) | B (≤1/200, 800pa 2, **1200pa 3**, 1600pa 4) | **C (≤1/300, 2000pa 5)** | Exxx (>2000)

Ensaio realizado numa janela de Correr de duas folhas com:
Essai réalisé sur une fenêtre coulissant à deux ventaux avec: 3600 x 2200 mm

Certificado de ensaio/Certeficat d'essai nº01/2014

Desempenho térmico e acústico / Performance thermique et acoustique

Elementos usados na base dos cálculos
Elements utilisés sur la base de claculs:

Janela de correr de 2 folhas com:
Fenetre coulissant à 2 ventaux avec:
4000 x 2500 mm

Composição e valores dos vidros / Composition et valeurs de vitrage

	Unidade de vidro (IGU)*	Y	Ug	g	Tlg	Rw (C;Ctr)
(a)	GuardianSun LamiGlass 44.1+12 Argon 90%+Float5+ClimaGauard Premiun2 6mm	0,044	0,7	0,37	62%	36(-1;-3)
(b)	GuardianSun LamiGlass 44.1+16 Argon 90%+Float 4mm	0,049	1,0	0,41	69%	38(-2;-5)
(c)	GuardianSun LamiGlass 44.1+16 Ar+Float 4mm	0,049	1,3	0,41	69%	38(-2;-5)

Y - Coeficiente linear junta aluminio/vidro (com Warm Edge Thecnoform Glassinsulation). **Ug** - Coeficiente Térmico **g** - Factor Solar **Tlg** - Transmissão Luminosa

Transmissão Térmica
Transmittance Thermique
UNE-EN 10077-2

$$Uw = \frac{\sum AgUg + \sum AfUf + \sum lg\Psi g}{\sum Ag + \sum Af}$$

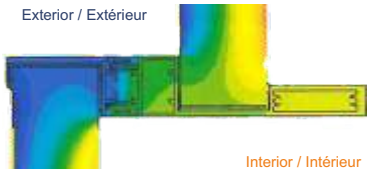

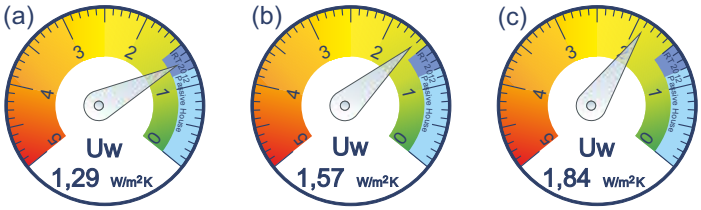

Atenuação Acústica
Isolation Acoustique
EN 14351-1+A1 (Anexo B)

Rw (C;Ctr) com vidro / avec vitrage

(a) 27 (-1;-3)
(b) 27 (-2;-3)
(c) 27 (-2;-3)

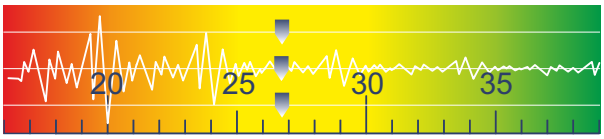

Tipologia e Classe energética / Typologie et classe énergétique

Tipologia construtiva
Typologie constructive

Bi-rail, Tri-rail... (n)-rail

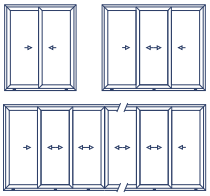

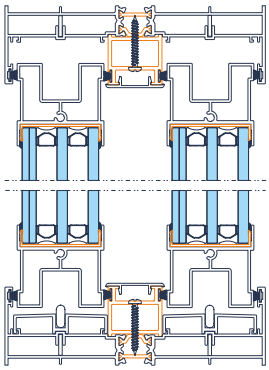

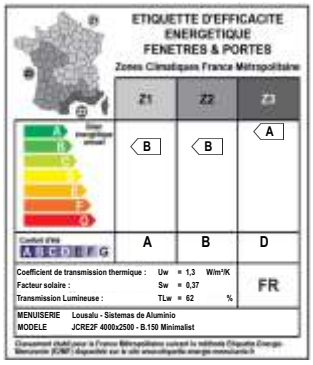

Avec vitrage (a)

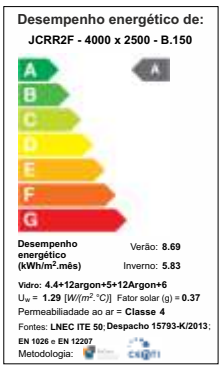

Com Vidro (a)

Materiais, Tratamentos e Acabamentos / Matériaux, Traitement et Finition

Perfis / Profilés: Liga / alliage EN AW - 6060 (T5) - Acessórios / Accessoires: do sistema
Vedantes / Joint d'étanchéité: EPDM / mousse de EPDM - Poliamida / Polyamid: 19 mm
Acabamentos / Finition: Anodizado, Lacado e efeito madeira / anodisé, Laqué et effet bois

* Fonte: Guardian Performence Calculator 4.1 e Acoustic Database 20171102 by Guardian Glass.Os valores apresentados são apenas ilustrativos, pois podem variar em função dos vidros a aplicar em obra.

B.150 LOUSALU InvisibAll

LOUSALU

InvisibAll

pormenores de construção dos vários tipos de folhas

Pormenores de Montagem B.150

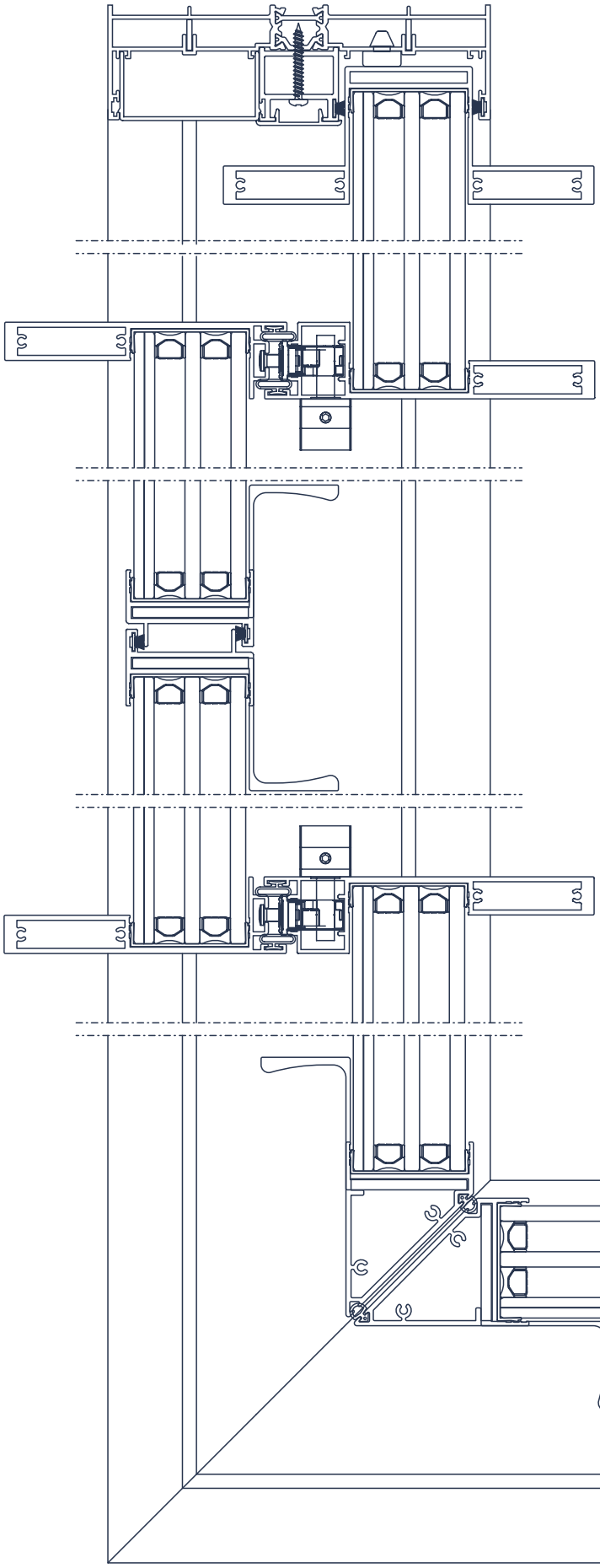

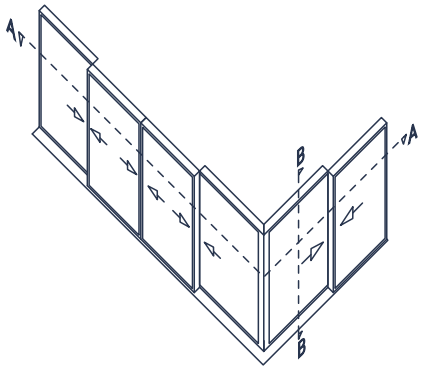

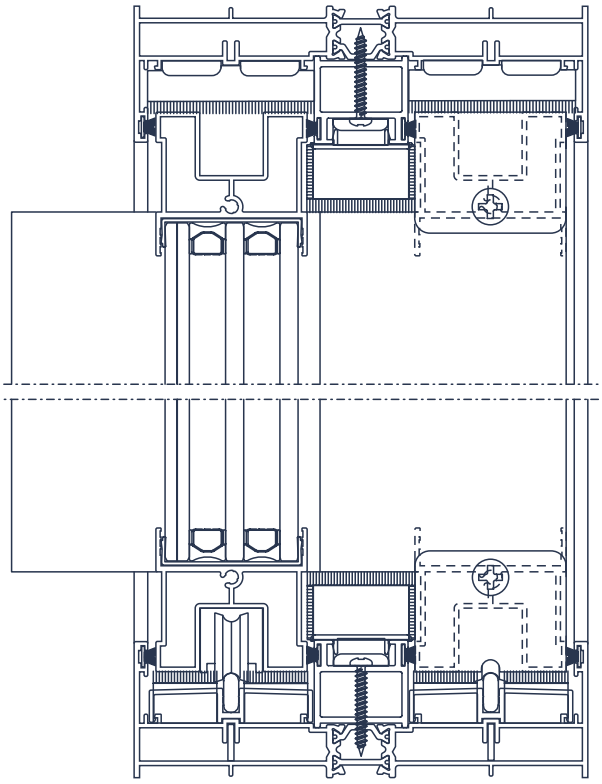

Corte B:B

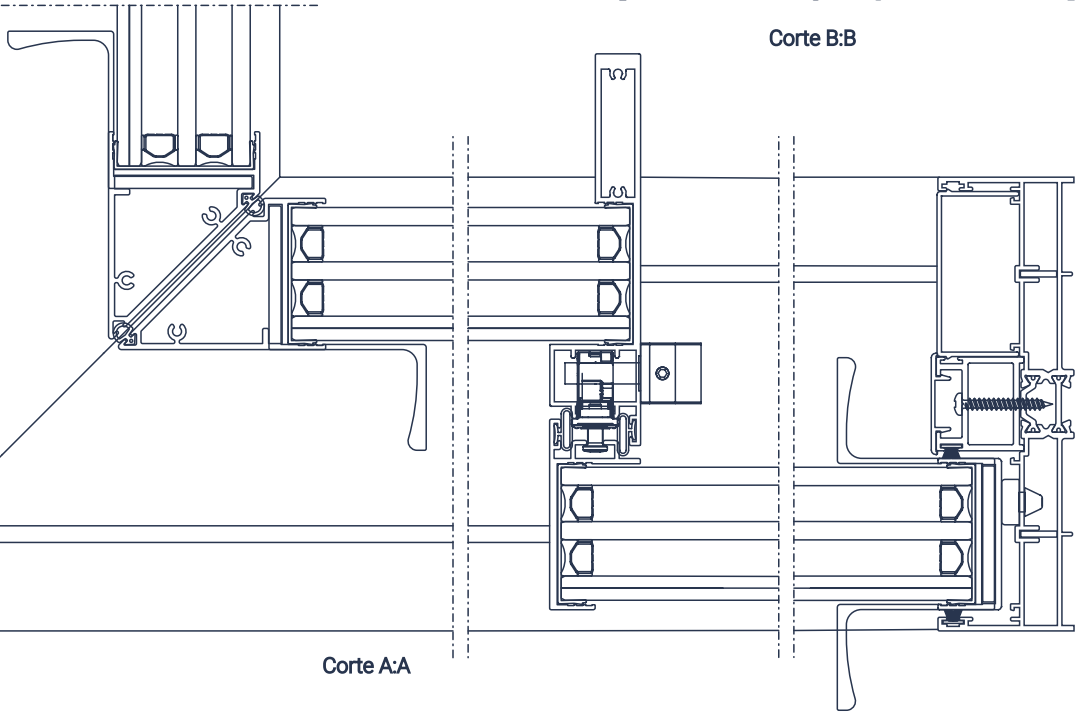

Corte A:A

LOU/ALU

InvisibAll

Perfis do aro fixo

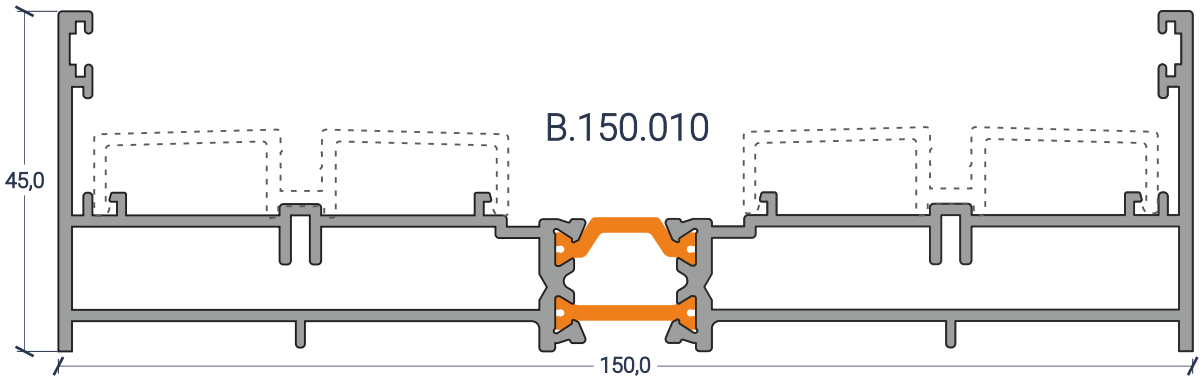

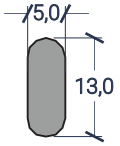

Y.120

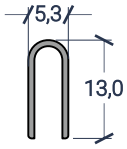

Y.110

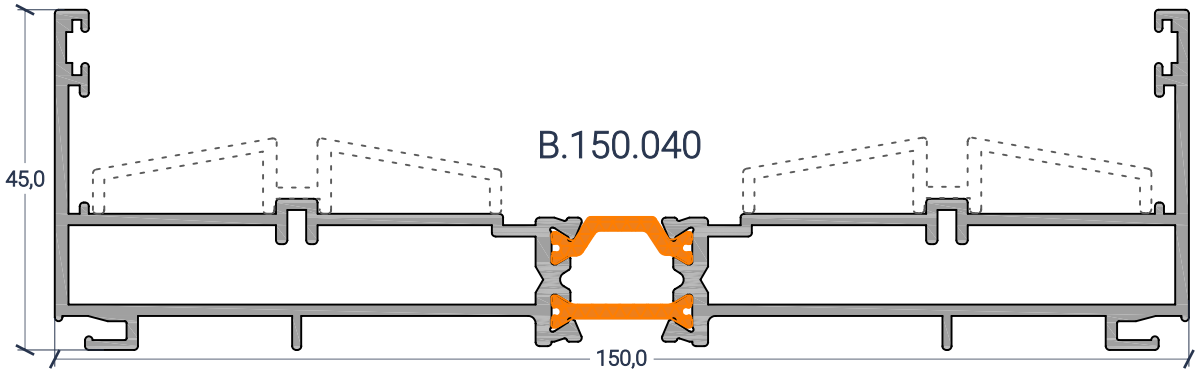

B.12x2

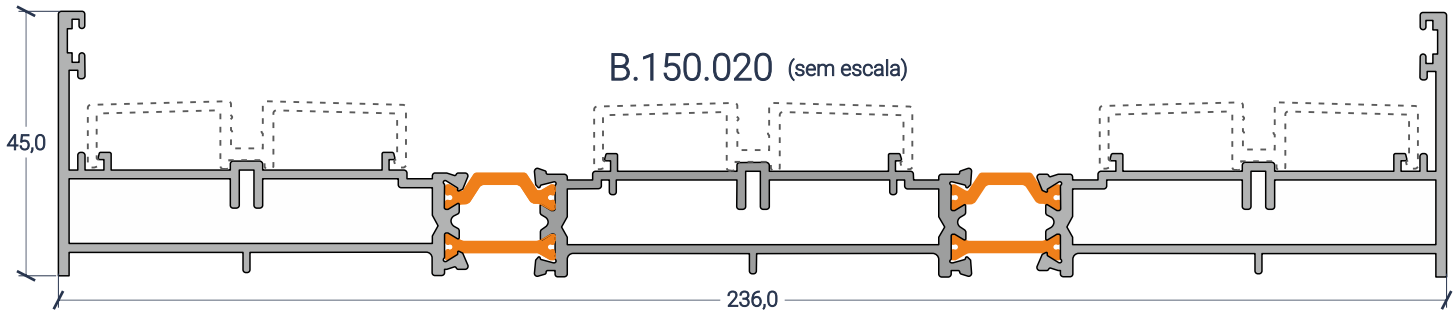

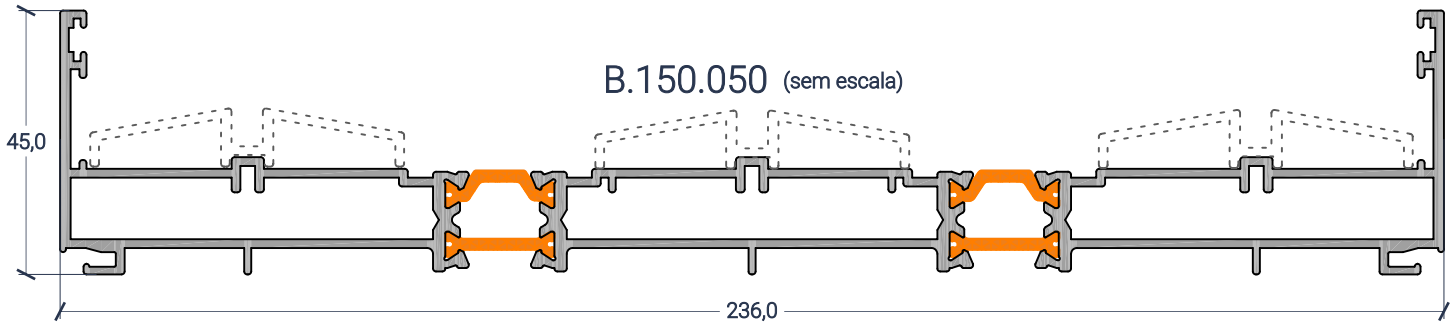

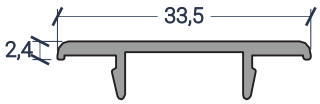

B.150.006

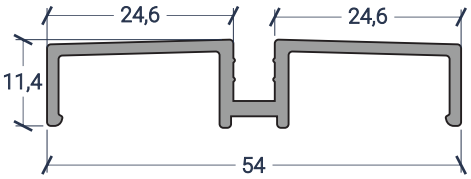

B.150.005 (p/B.150.010/020)

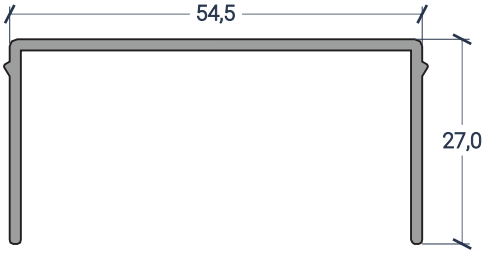

B.150.007

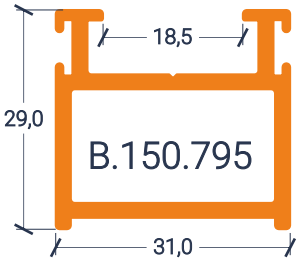

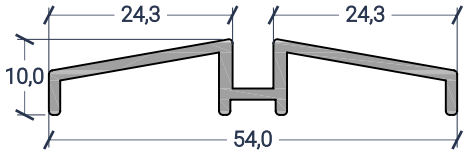

B.150.029 (p/B.150.040/050)

Poliamidas
TECHNOFORM BAUTEC

LOUSALU

InvisibAll

Perfis móveis horizontais (larguras)

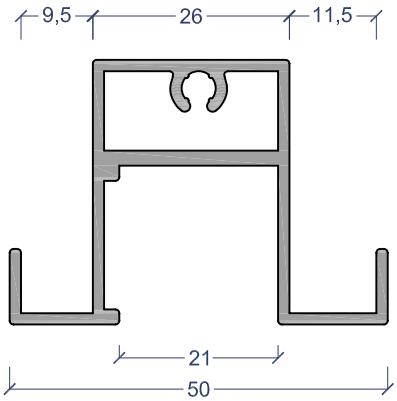

B.150.001

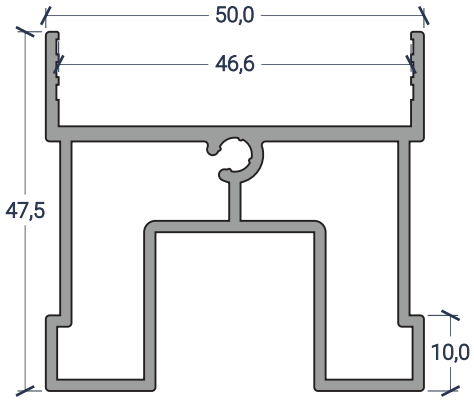

B.150.009

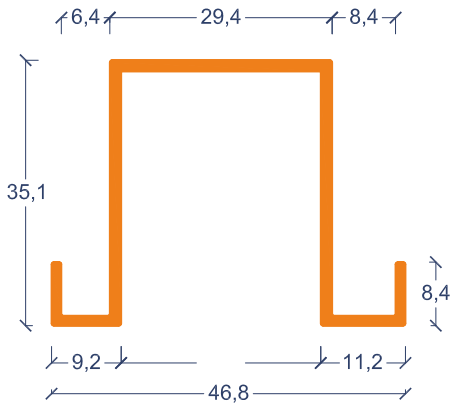

B.150.796

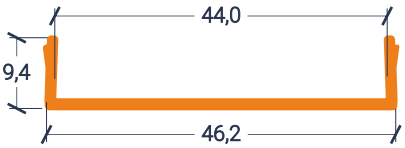

B.150.882

(barras 3 mts)

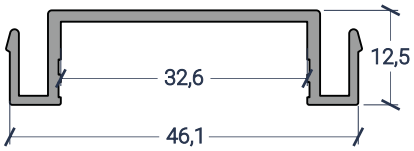

B.150.025

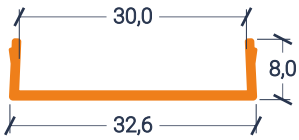

B.150.883

(barras 3 mts)

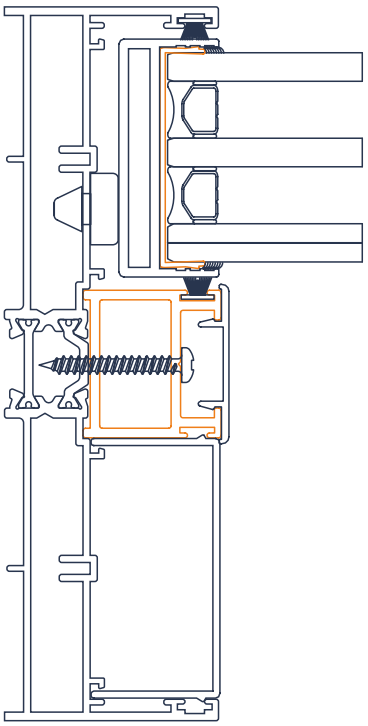

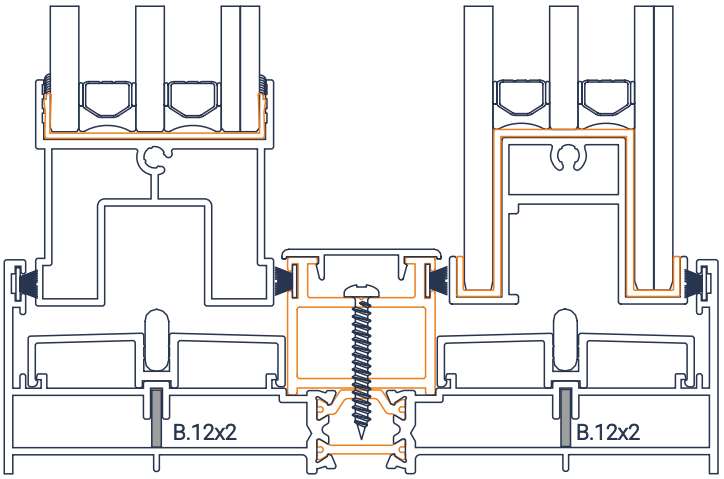

LOU/ALU

InvisibAll

Perfis móveis verticais (alturas)

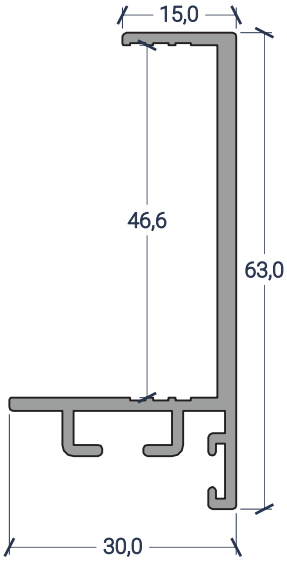

B.150.003

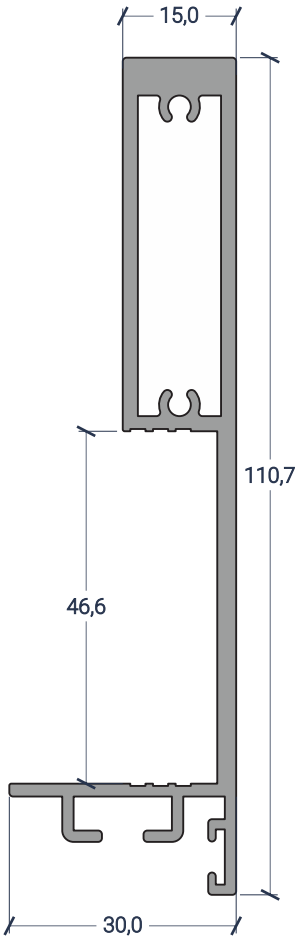

B.150.024

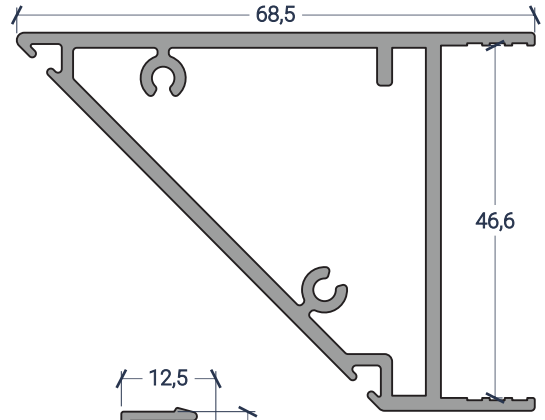

B.150.022

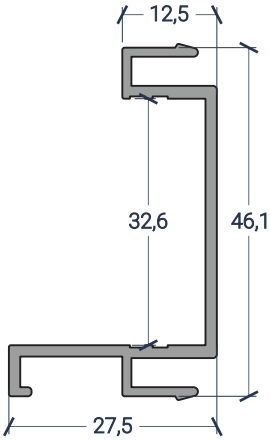

B.150.026

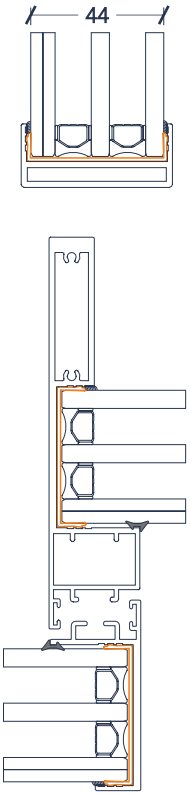

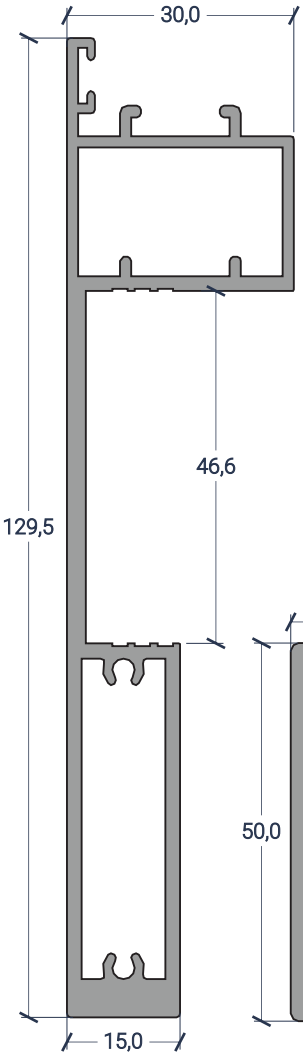

B.150.004

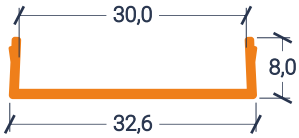

B.150.883
(barras 3 mts)

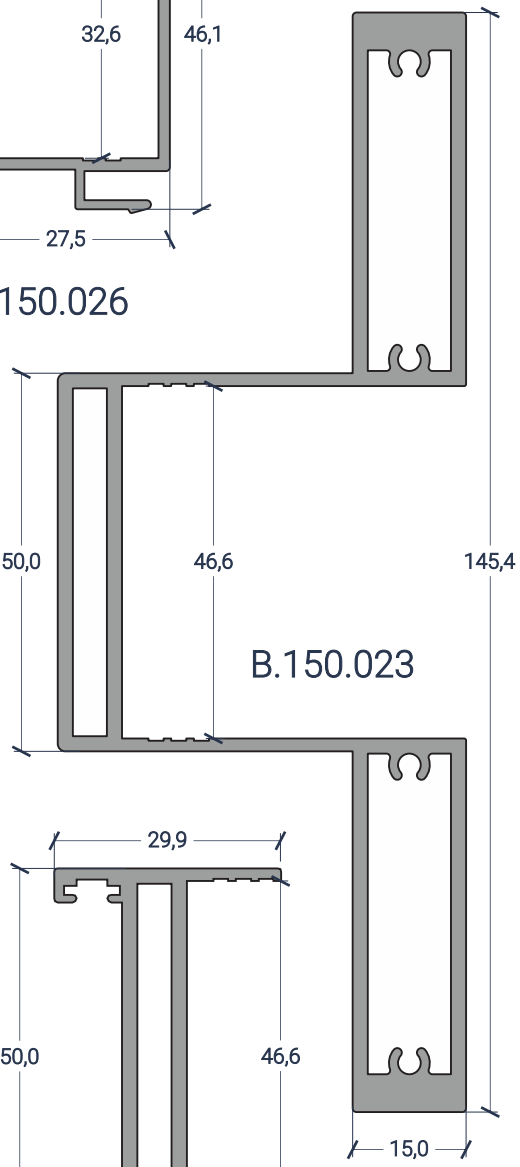

B.150.023

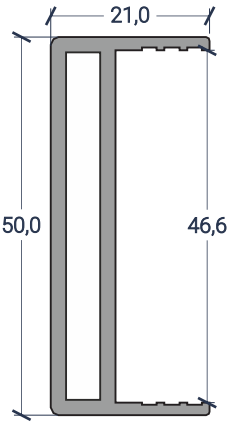

B.150.002

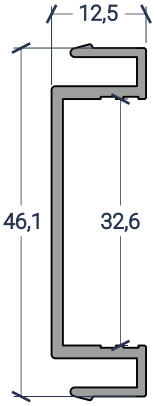

B.150.025

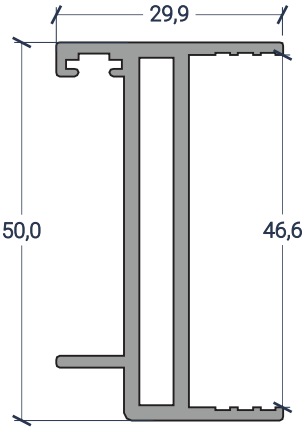

B.150.012

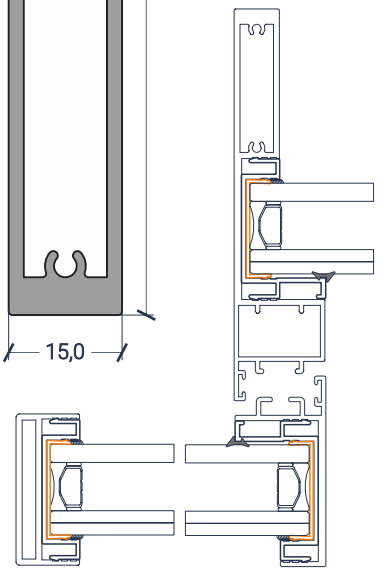

LOU/ALU

InvisibAll

Maquinação e Montagem B.150

malhetes e montagem dos cortaventos

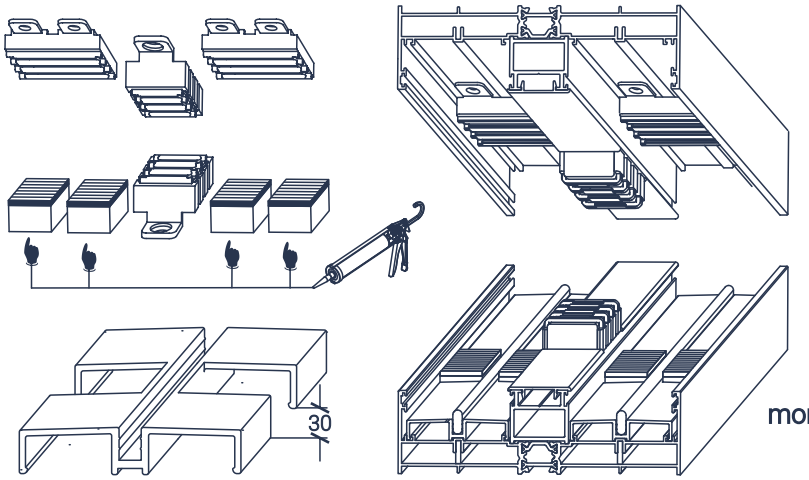

montagem dos fechos (direito e esquerdo)

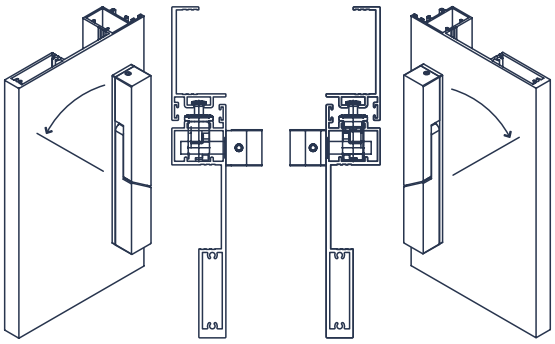

montagem das asas (puxadores)

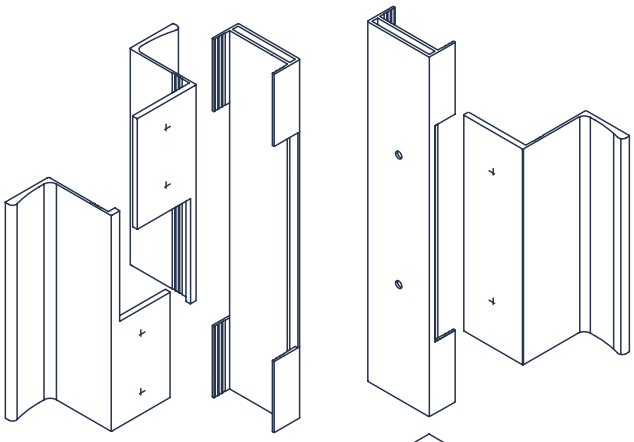

malhetes da folha

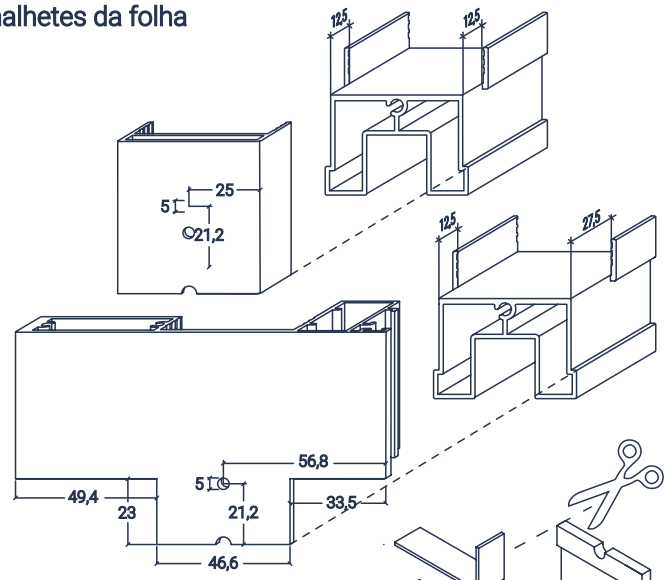

montagem aro fixo

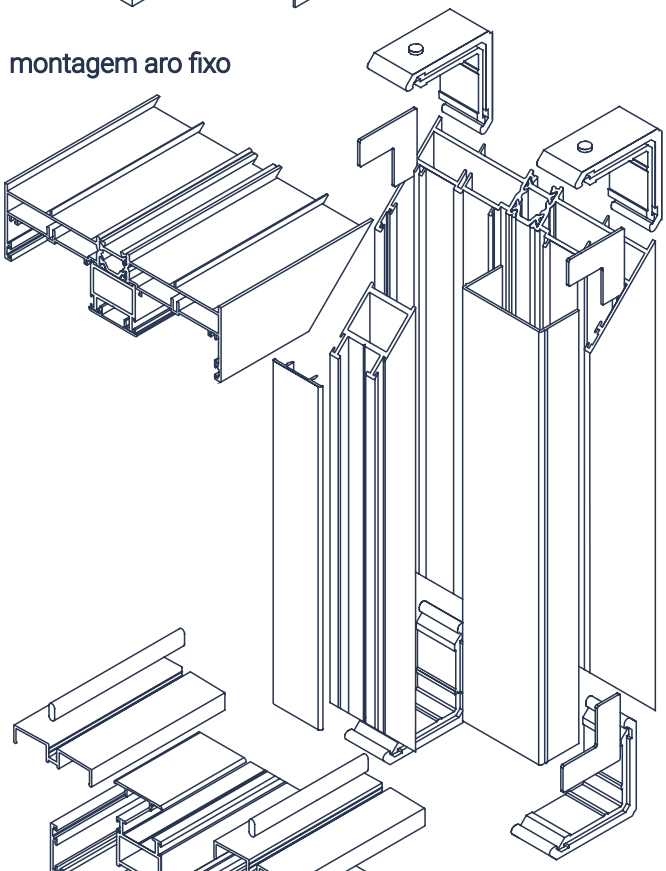

montagem da folha

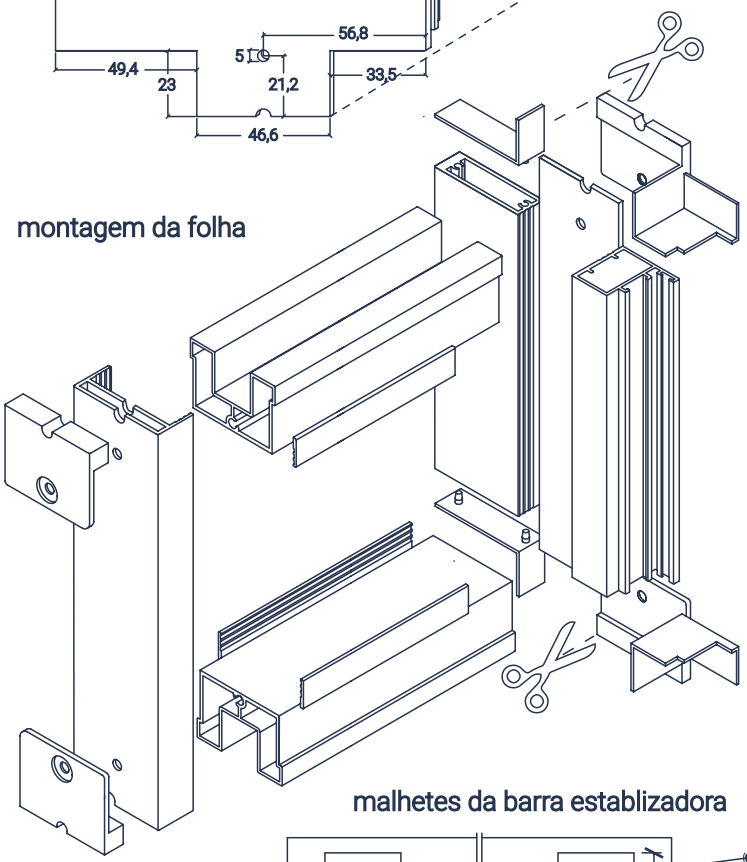

malhetes da barra establizadora

LOU/ALU

InvisibAll

Drenagem e Medidas de Corte B.150

plano de drenagem

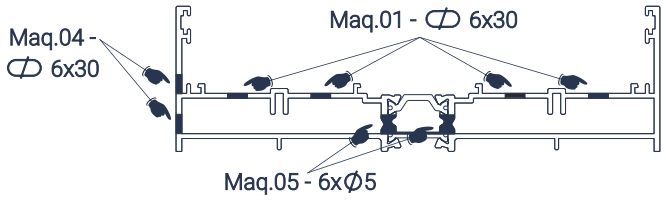

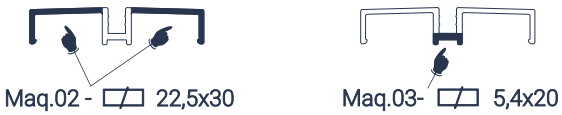

⌀ fresa cortante ⌀ broca

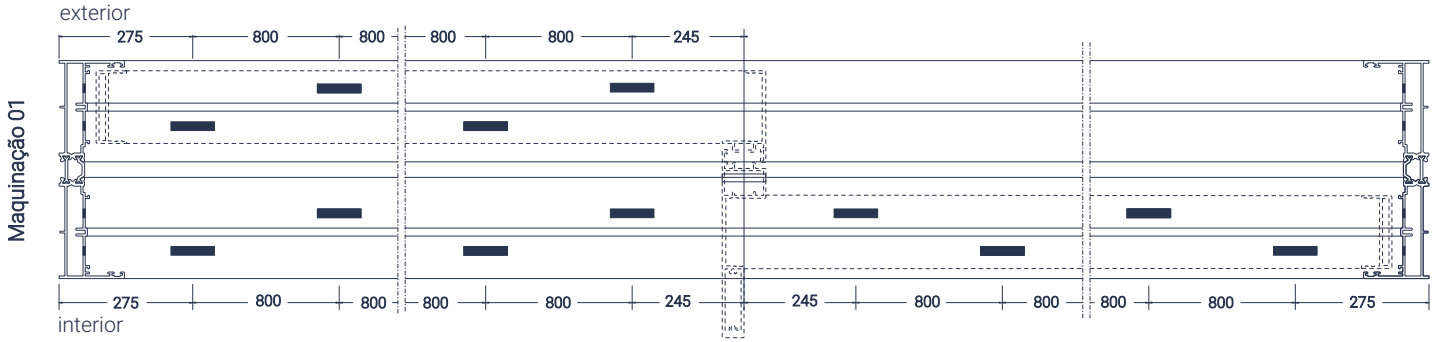

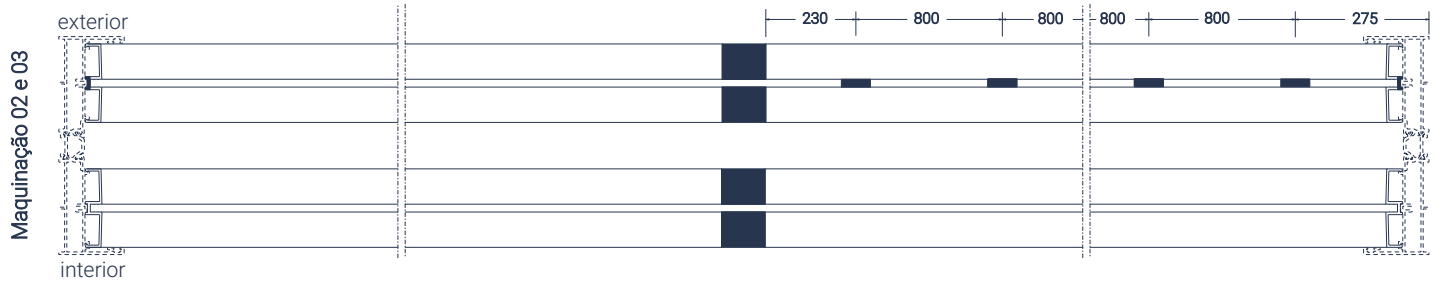

medidas de corte

LV = Largura do vão HV = Altura do Vão

referência	corte	posição	2 folhas	1 fl + 1 fixa	3 folhas	4 folhas	6 folhas
B.150.010 B.150.020 B.12x2		Largura	LV	LV	LV	LV	LV
		Altura	HV	HV	HV	HV	HV
B.150.005		Largura	LV - 66	LV - 66	LV - 66 (2)	LV - 42 (1)	LV - 42 (1)
					LV - 90 (1)	LV - 90 (1)	LV - 90 (2)
B.150.006		Largura	LV - 91	LV - 91	LV - 91	LV - 91	LV - 91
		Altura	HV - 94	HV - 94	HV - 94	HV - 94	HV - 94
B.150.007		Largura	---	(LV - 125) : 2	---	---	---
		Altura	HV - 42	HV - 42	HV - 42	HV - 42	HV - 42
Y.110 Y.120		Largura	LV - 66	LV - 66	LV - 66 (2)	LV - 42 (1)	LV - 42 (1)
					LV - 90 (1)	LV - 90 (1)	LV - 90 (2)
B.150.795		Largura	LV - 33	LV - 33	LV - 33	LV - 33	LV - 33
		Altura	HV - 33	HV - 33	HV - 33	HV - 33	HV - 33
B.150.002 / 003 / 004 / 012 / 022 / 023 / 024		Altura	HV - 90	HV - 90	HV - 90	HV - 90	HV - 90
B.150.009		Largura	(LV - 43) : 2	(LV - 43) : 2	(LV - 18) : 3	(LV - 47) : 4	(LV + 5) : 6
B.150.882 B.150.025 B.150.883		Largura	(LV - 43) : 2	(LV - 43) : 2	(LV - 18) : 3	(LV - 47) : 4	(LV + 5) : 6
		Altura	HV - 165	HV - 165	HV - 165	HV - 165	HV - 165
B.150.026		Altura	HV - 165	HV - 165	HV - 165	HV - 165	HV - 165

X.13.0012
Esq. Ap. 26.7x10.5 G4.213

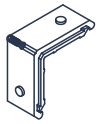

X.56.0064
Esq. Alinhamento G4.845
Inox

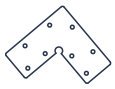

X.17.0083
Esq. Alinh Canto G4.766
Aluminio

X.28.0107
Rolam. quadruplo G3.58
até 320kg par

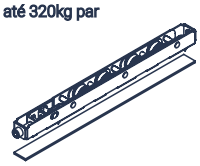

X.28.0078
Rolamento duplo G3.55
até 180kg par

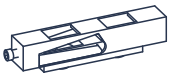

X.46.0070
Calço Folha Fixa G4.805
Nylon

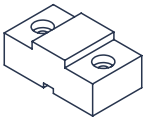

X.43.0038
Vedante batente G1.128
EPDM

X.44.0006
Vedante Vidros G1.38
EPDM

X.42.0017
Vedante batente G1.7
PVC

B.150.022

X.40.0024
Pelúcia 6,5 G2.8

X.46.0067
Kit Cortaventos G4.806
PVC+Pelúcia.

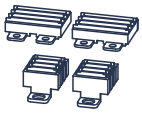

X.46.0068
Cortavento soleira G11.36
Espuma

X.38.2057
Fech. Electromag. G91.280
12V - 180kg

X.67.0107
Transformador G91.281
12V DC/3A

X.30.0114
Fecho Direito G4.803
Alu. Extrud.

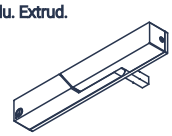

Lac/Anod.

X.30.0115
Fecho Esquerdo G4.804
Alu. Extrud.

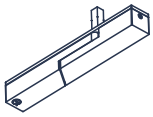

Lac/Anod.

X.30.0093
Trans. fecho 240 G50.205
Fls 400 a 1000 mm

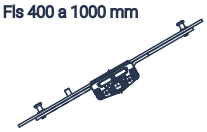

B.150.004

X.31.0084
Trans. fecho 600 G50.200
Fls 1000 a 2000 mm

B.150.004

X.31.0083
Trans. fecho 1200 G50.204
Fls 2000 a 3000 mm

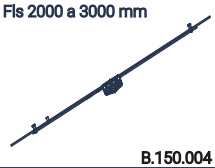

B.150.004

X.30.0113
Puxador simples G4.802
Alu. Extrud.

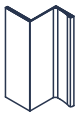

Lac/Anod.

X.30.0134
Puxador duplo G4.816
Alu. Extrud.

Lac/Anod.

X.50.0115
Guia Lateral G4.798
Nylon

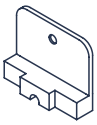

X.50.0121
Guia Central G4.815
Nylon

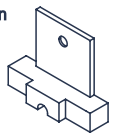

B.150.012

X.50.0116
Guia Central Exter. G4.799
Nylon

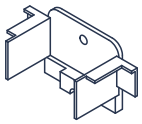

X.50.0117
Guia Central inter. G4.800
Nylon

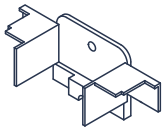

X.50.0118
Topo do Reforço G4.801
Nylon

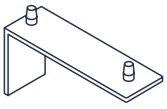

X.56.0064
Topos canto G4.829
Aluminio

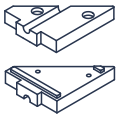

B.150.022

X.52.0136
Batente Folha G4.436
EPDM
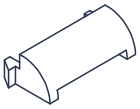
X.52.0137
Goteira G4.776
PVC