InDoor

TR - F.011 - F.014 - SP

interiores

LOUSALU

InDoor

TR - F.011 - F.014 - SP

interiores

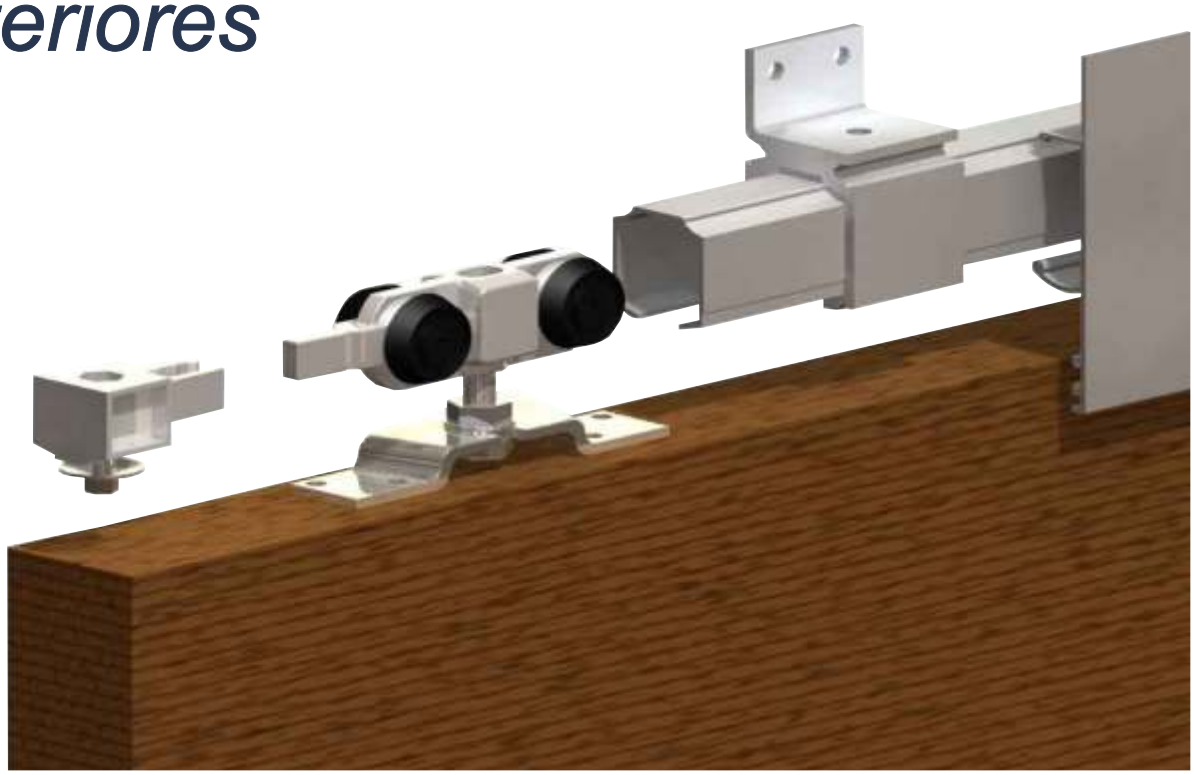

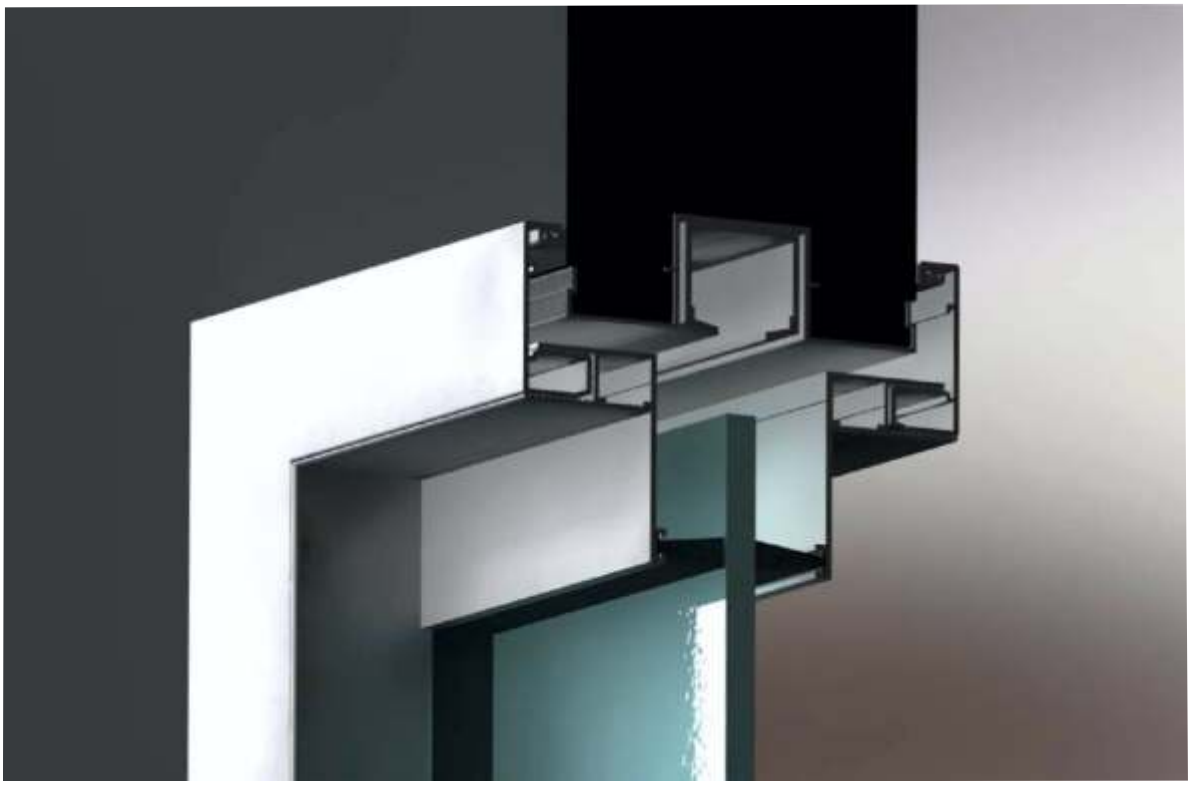

LOUALU

LOU/ALU

InStudio

divisória clássica

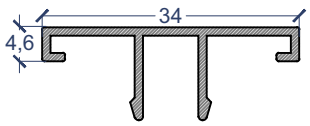

TR.02

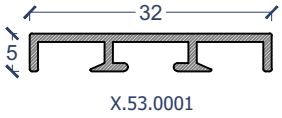

TR.04

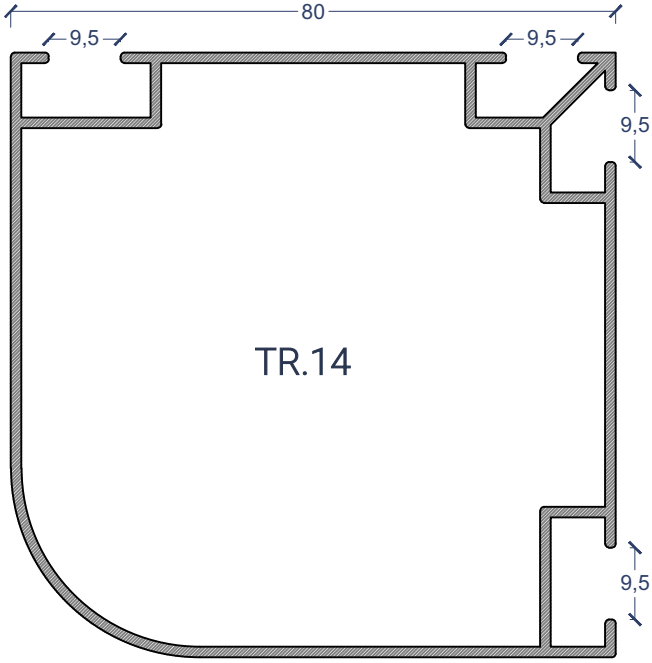

TR.14

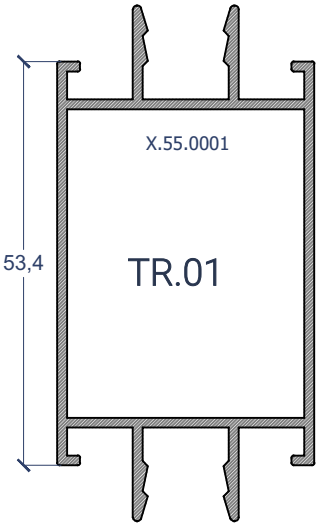

TR.01

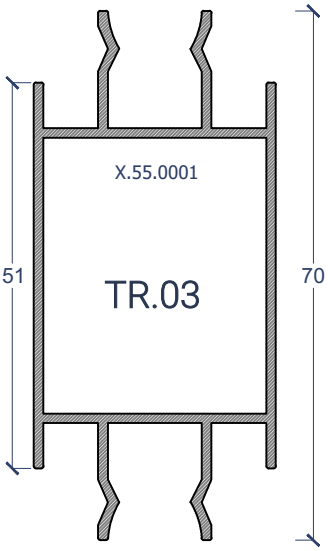

TR.03

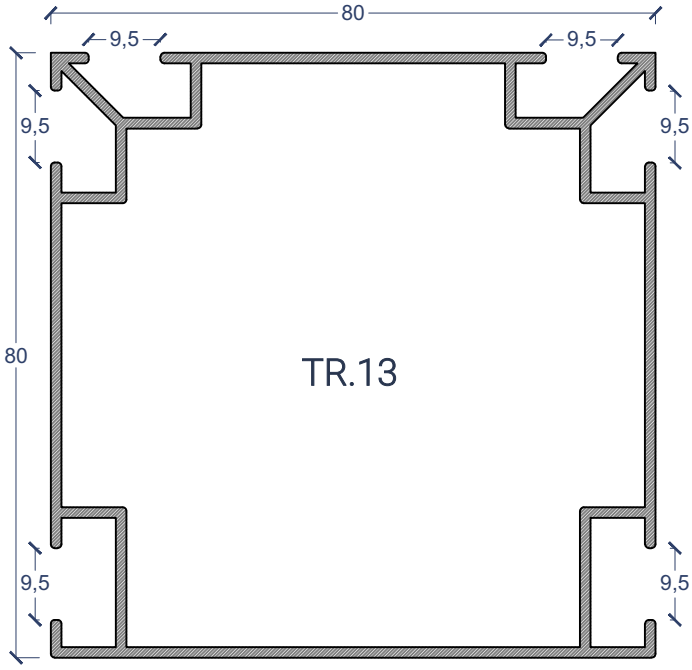

TR.13

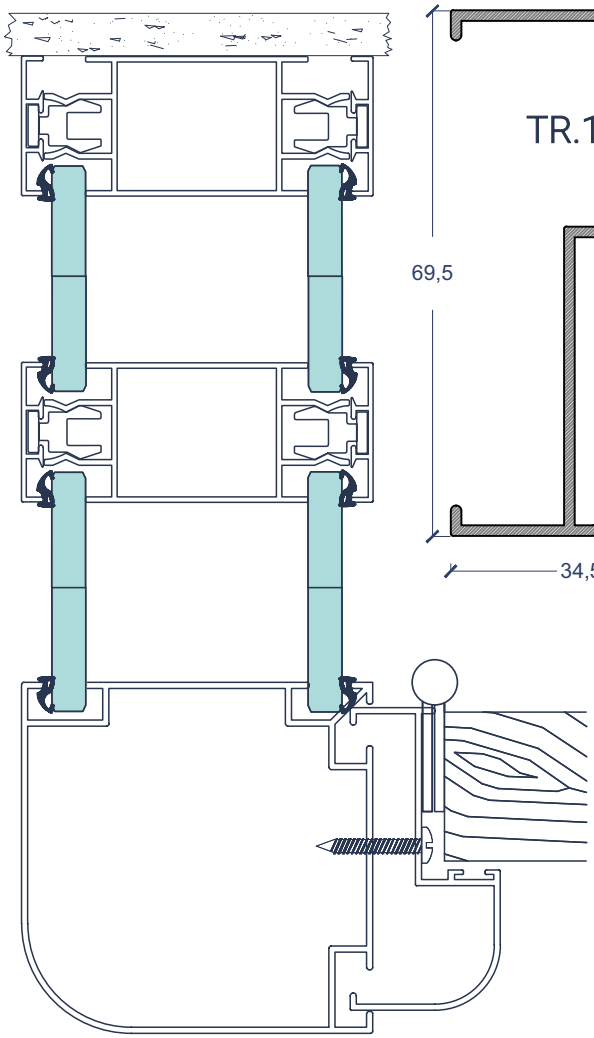

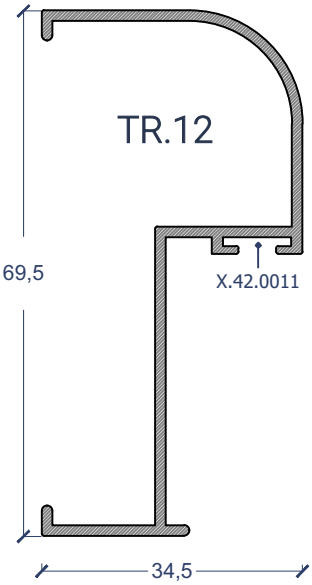

TR.12

	X.42.0011 Vedante da folha 	X.55.0001 Agarra União c/ parafuso
G.004.353 Dobradiça inox 80kg (3) 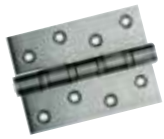	X.44.0033 Vedante vidros 	X.53.0001 Mola fixação TR.04

LOU/ALU

InWall

divisória open space

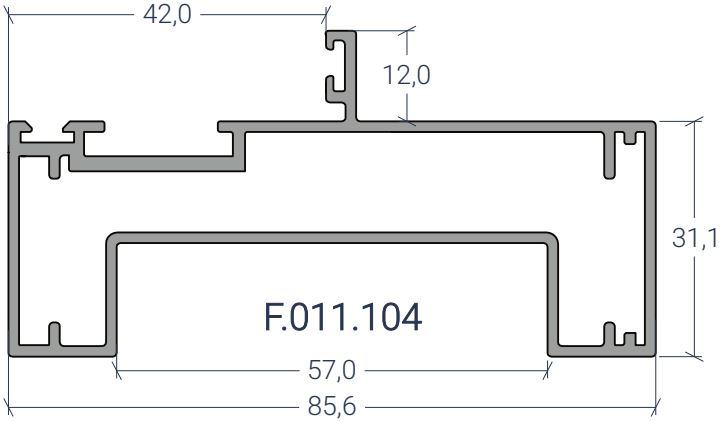

F.011.104

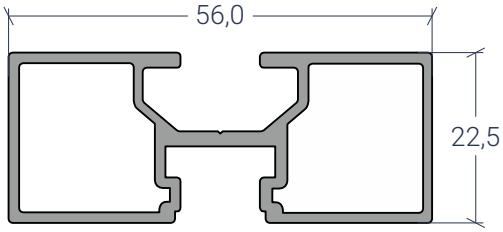

F.011.101

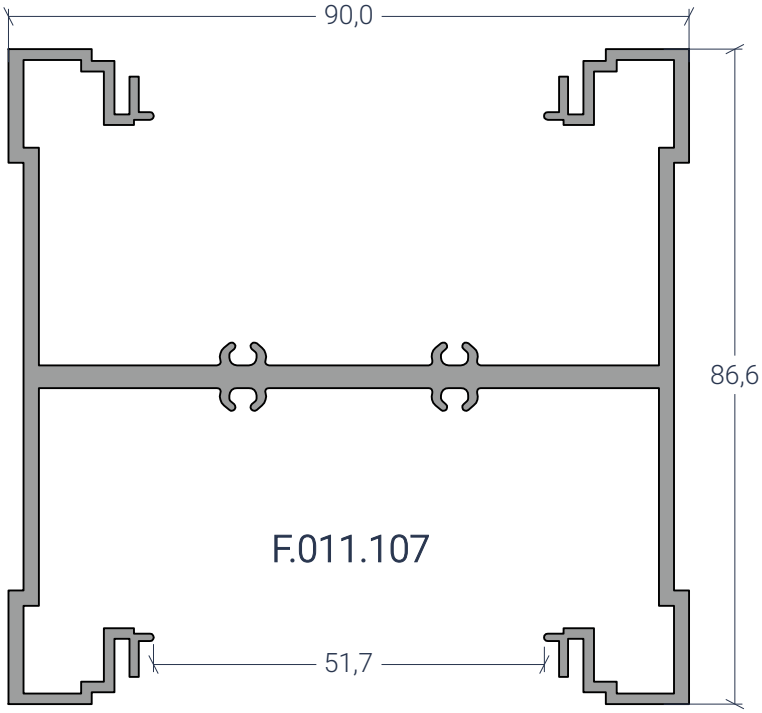

F.011.107

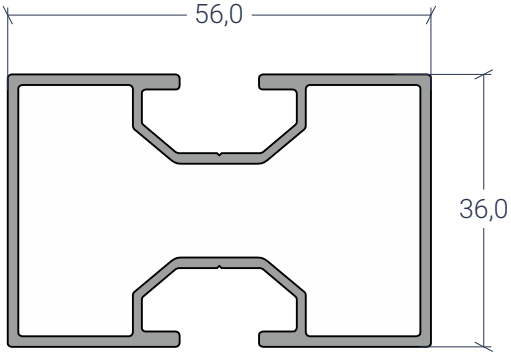

F.011.100

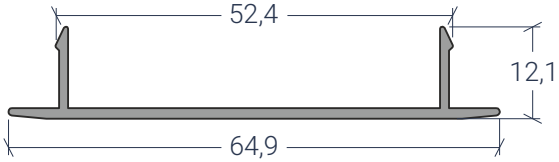

F.011.108

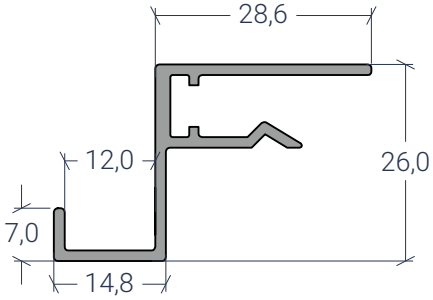

F.011.102

X.19.0029	X.53.0006	X.19.0028	X.17.0006	PVC Transp. Vidro	X.54.0008
Esquadro de fixação	Mola fixad. moldura vidro	Esquadro moldura vidro	Esquadro aro de porta	X.46.0054 - 6mm X.46.0055 - 8mm X.46.0056 - 10mm	Pé Nivelador
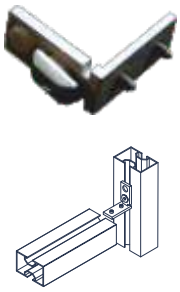	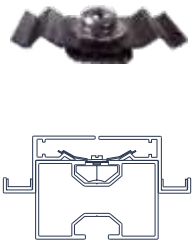			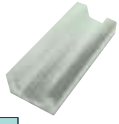	
		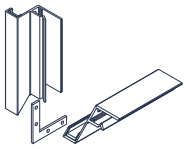	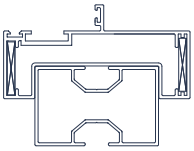	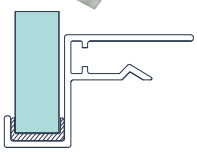	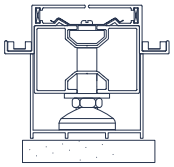

LOUSALU

InWall

divisória open space

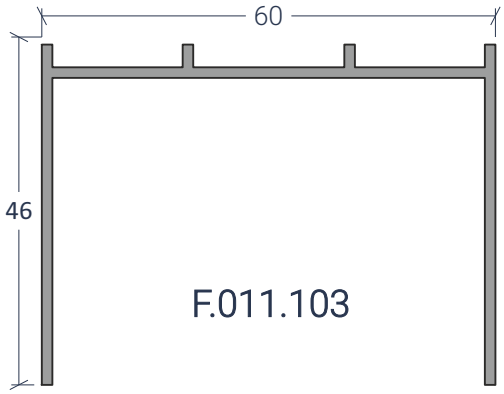

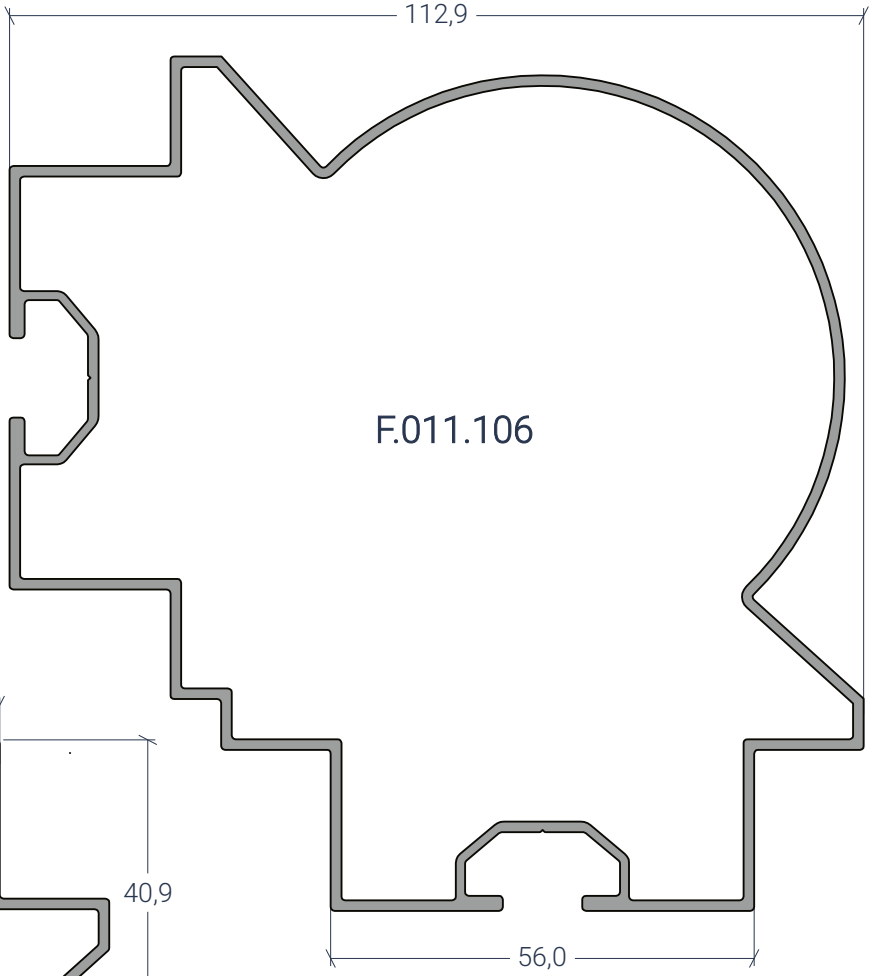

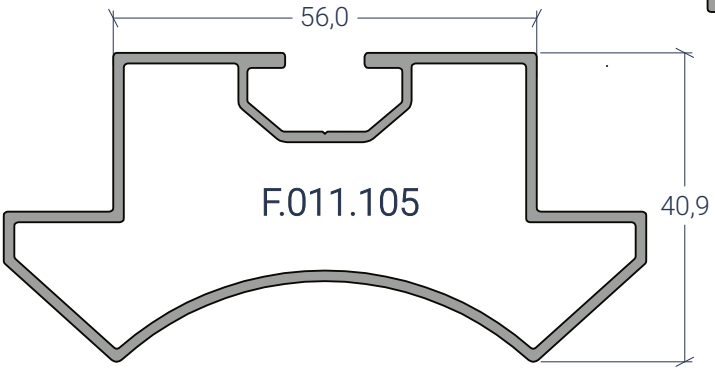

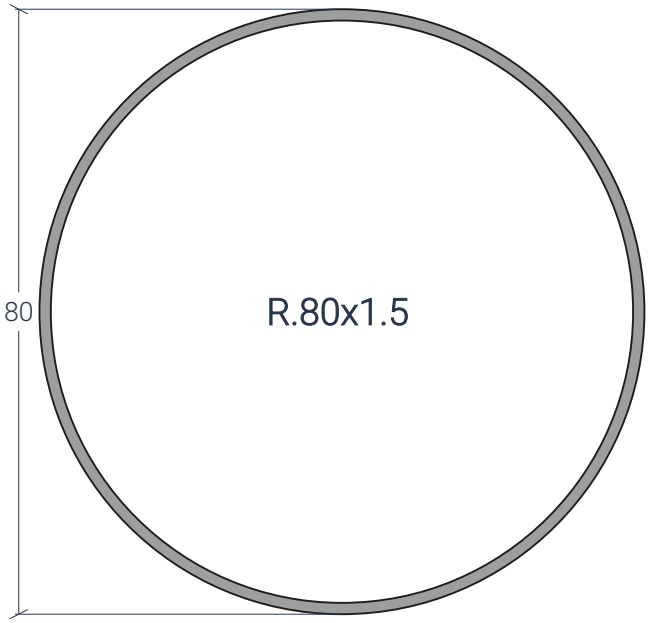

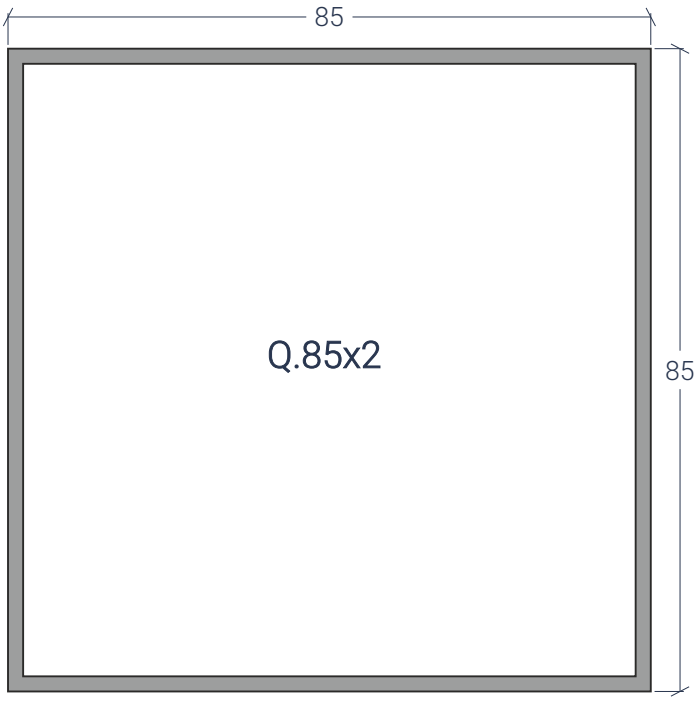

LOUSALU

InSpan

portas interiores

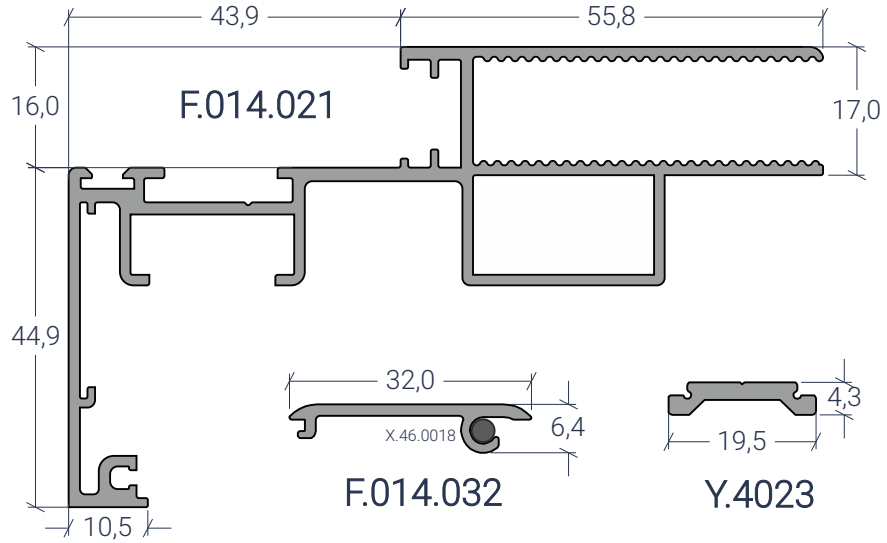

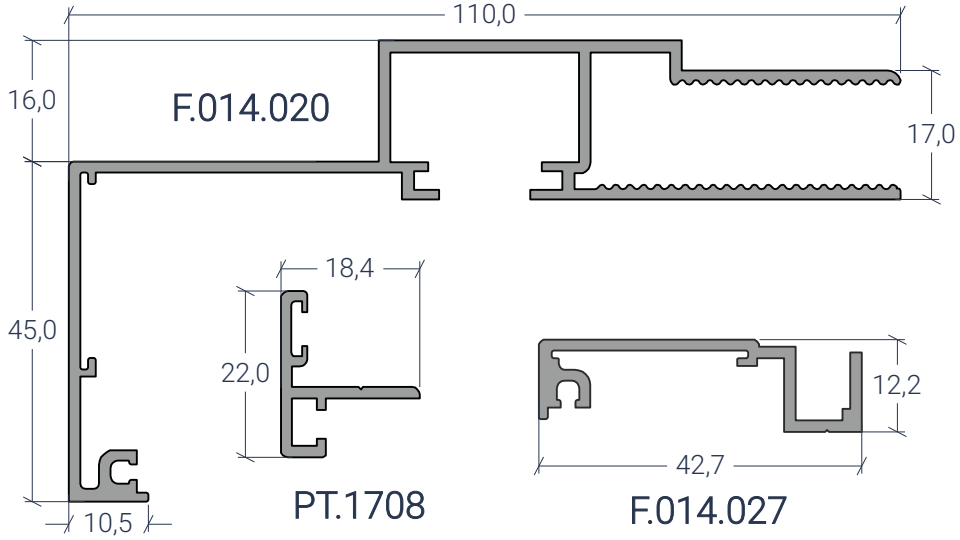

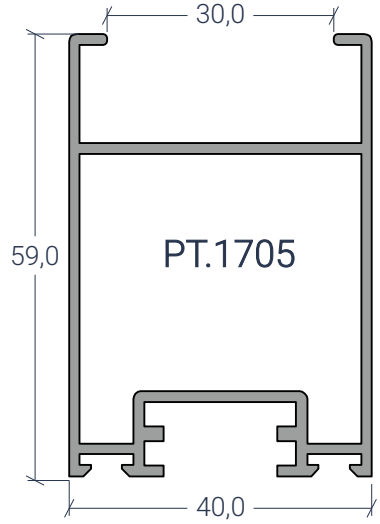

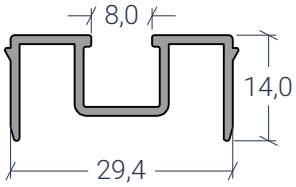

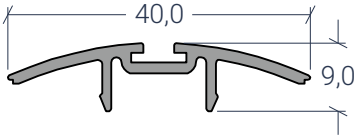

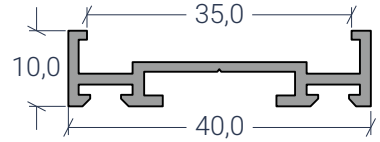

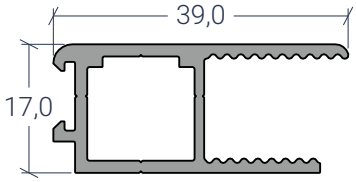

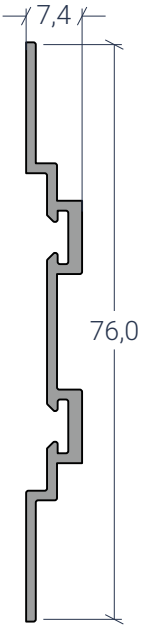

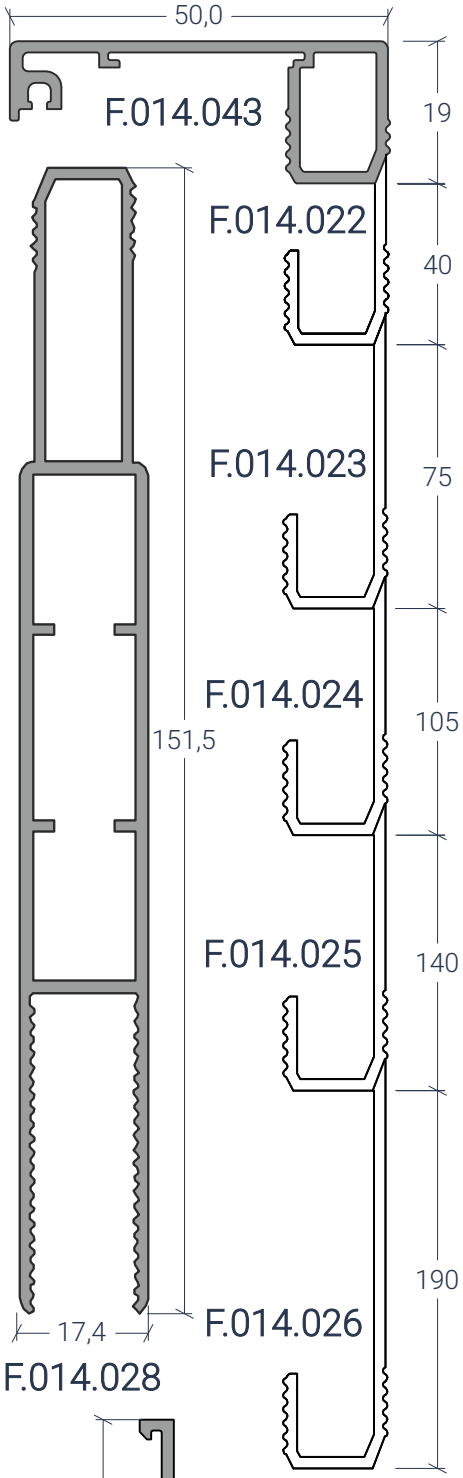

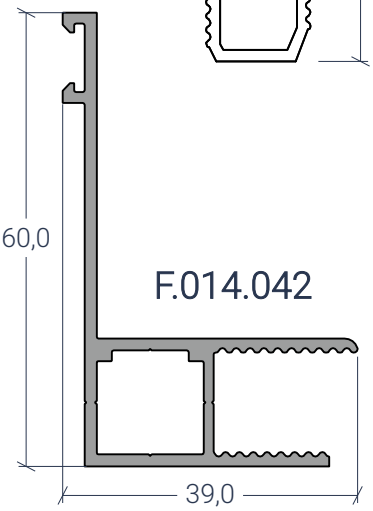

LOUSALU

InSpan

portas interiores

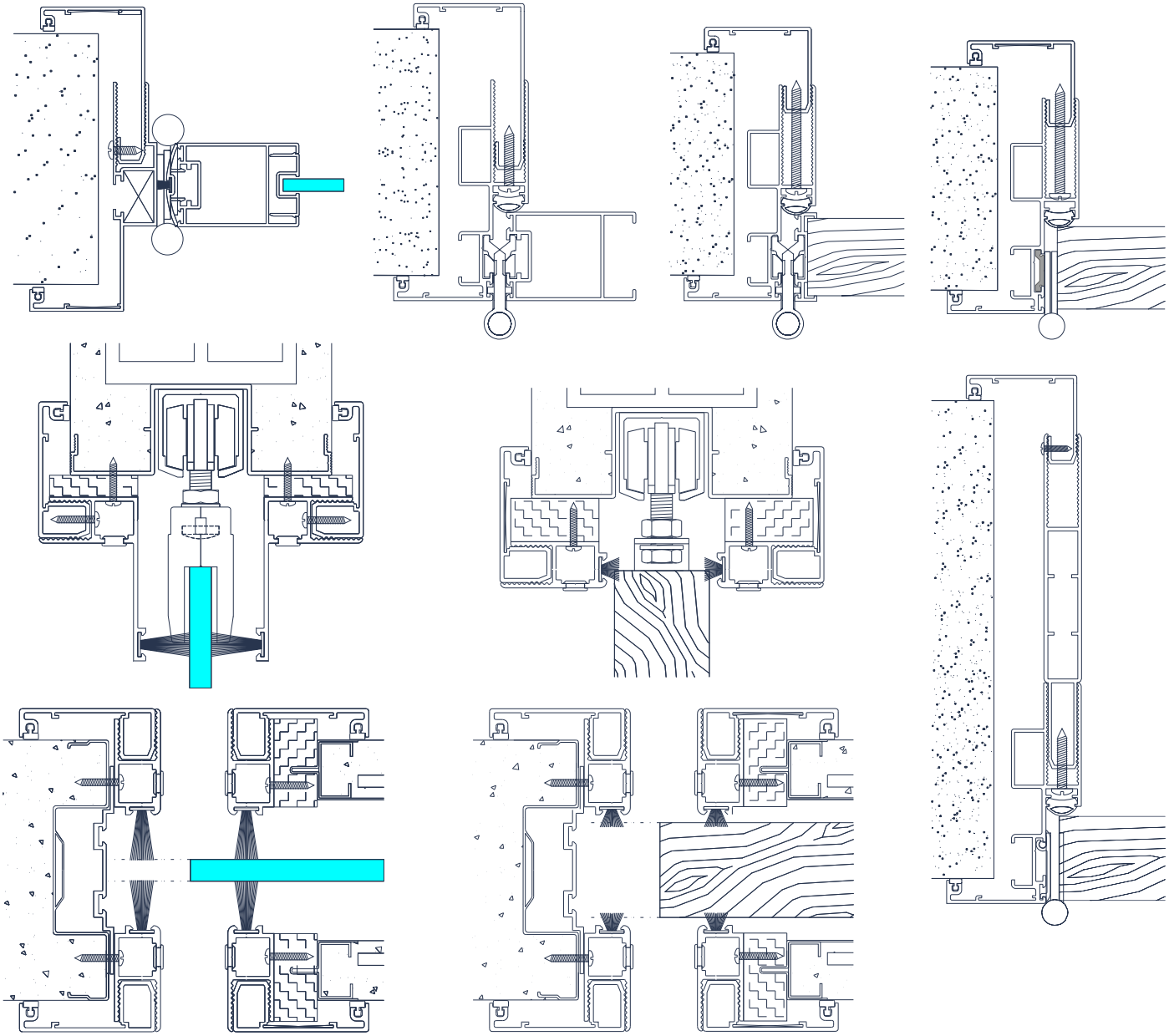

X.42.0033 Vedante Harmónios 	X.42.0035 Vedante batente aro fixo 	X.42.0039 Vedante de apainelado 	X.46.0018 Vedante fixador F.014.032 	X.40.0015 Pelúcia 7 x 7 Stopfine 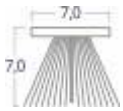	X.40.0023 Pelúcia 7x25 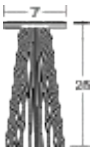
X.11.0003 Esq .p/ PT.1705 	G.004.162 Esq. p/ F.014.041/42 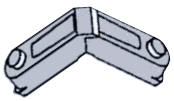	X.11.0059 Esq. p/F.014.020/021 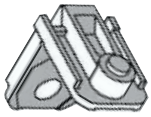	X.13.0030 Esq. p/F.014.020/021 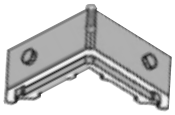	X.17.0061 Esq. alinhamento 1x26 	X.59.0097 Vedante batente do vidro 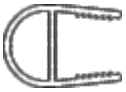
X.20.0071 Dobrad. p/ móvel alumínio 	X.25.0008 Dobradiça porta vai-vem 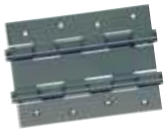	G.004.353 Dobradiça inox 80kg (3) 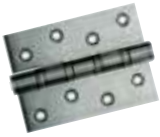	G.027.161 Tapa furos 		

LOUSALU

InSlide

portas de correr embutidas

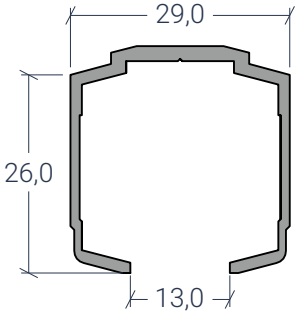

F.014.003

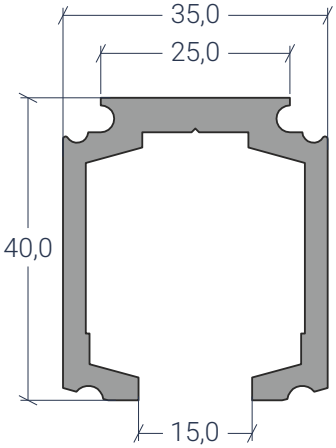

F.014.001

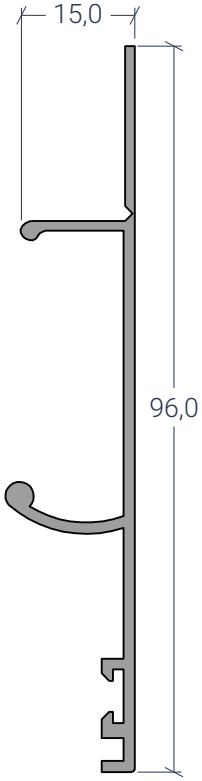

F.014.002

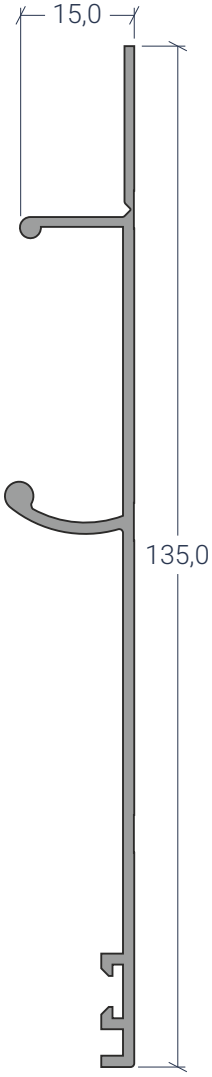

F.014.004

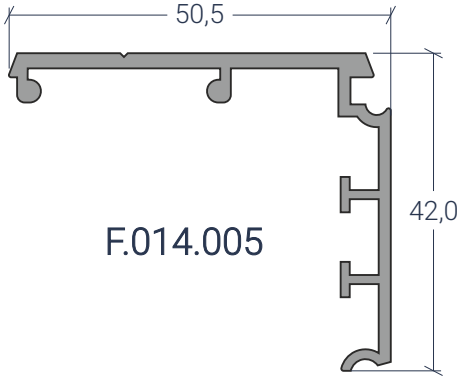

F.014.005

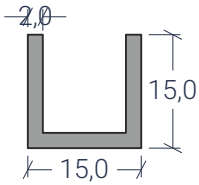

U.15x15x2

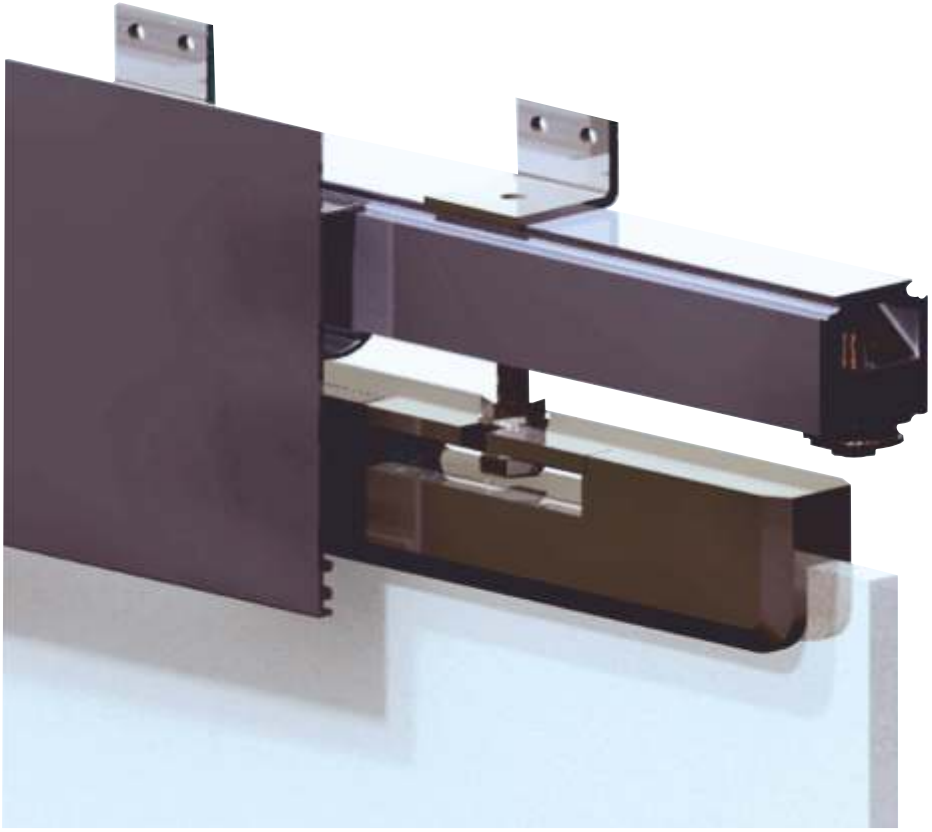

X.67.0051
Suporte p/ F.014.003

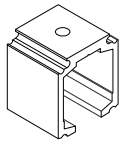

X.67.0040
Fixador lateral gaveta

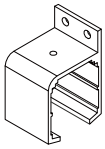

X.67.0038
Fixador lateral gaveta

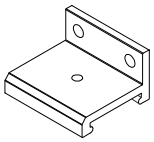

X.67.0096
Suporte p/ topo ou canto

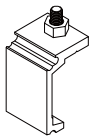

LOUSALU

InSlide

portas de correr embutidas

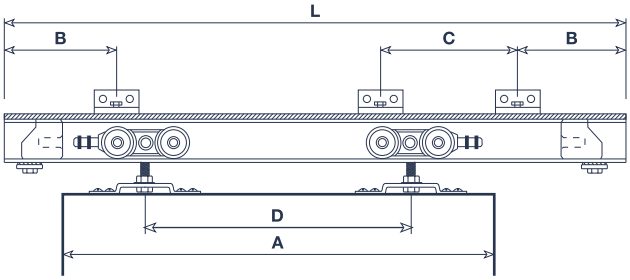

Cotas para aplicação das ferragens

A	B	C	D	L	X
500 - 700	85	310	250	1100 - 1500	4
710 - 900	150	400	450	1500 - 1900	4
910 - 1200	120	415	550	1900 - 2300	5
1210 - 1500	100	420	650	2300 - 3000	6
1510 - 1800	90	470	1050	3000 - 3700	7

Legenda:

A) Largura da porta
B) Distancia da extremidade ao esquadro
C) Distancia do esquadro intermédio
D) Distancia entre carretos
L) Comprimento total da calha
X) Nº de esquadros

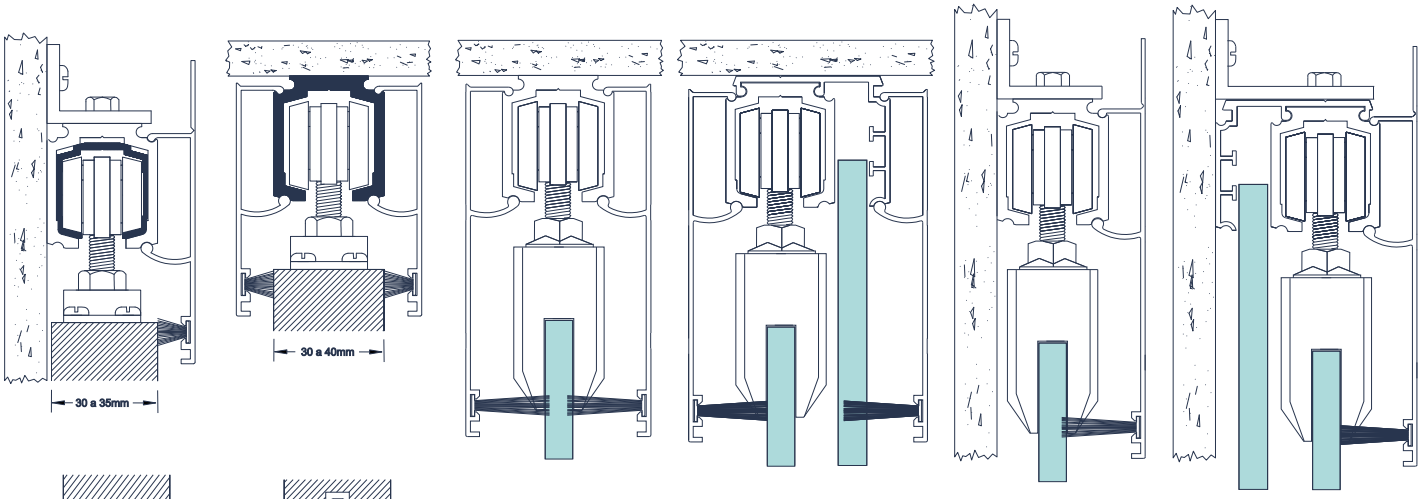

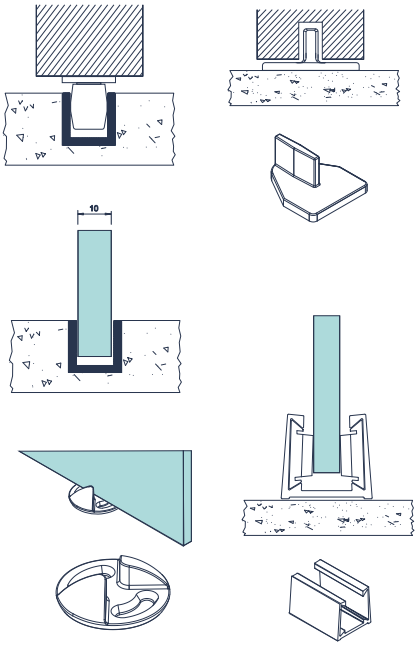

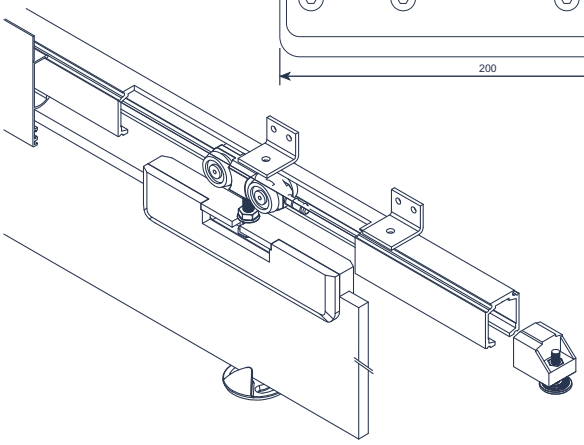

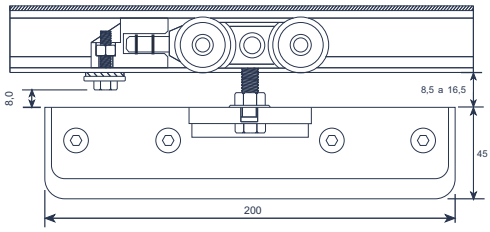

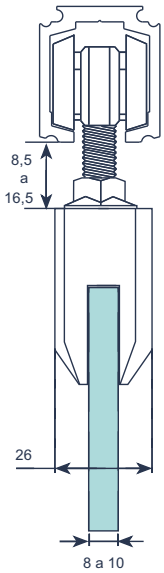

X.67.0059 Fixador lateral c/ afinação	X.67.0039 Fixador lateral	X.67.0033 Kit Silent 80 kg	X.67.0034 - 60kg X.67.0032 - 120kg Kit Silent	G.027.121 - 60kg G.027.124 - 120kg Kit Silent Oculto	X.67.0035 - 80kg G.027.127 - 120kg Kit Silent p/ Vidro
X.59.0100 Fixador de Topo	X.67.0037 Guia inferior	X.40.0014 7x9mm X.40.0015 7x7mm Pelúcia	X.40.0023 Pelúcia 7x25	X.67.0097 Batente Vidro 8/10 mm	X.46.0061 Ved. vidro fixo 8/10mm

LOUSALU

InCloset

roupeiros

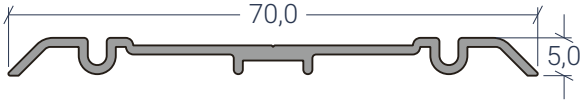

F.002.007

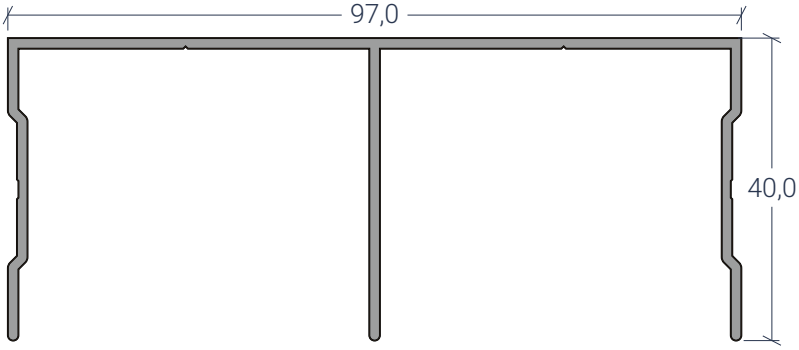

F.002.008

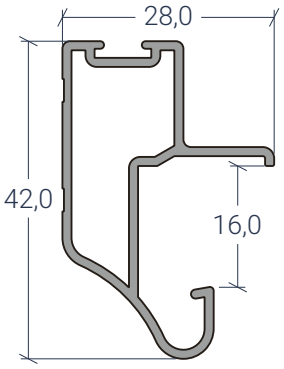

F.002.009

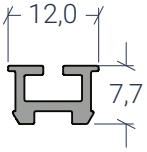

F.002.011

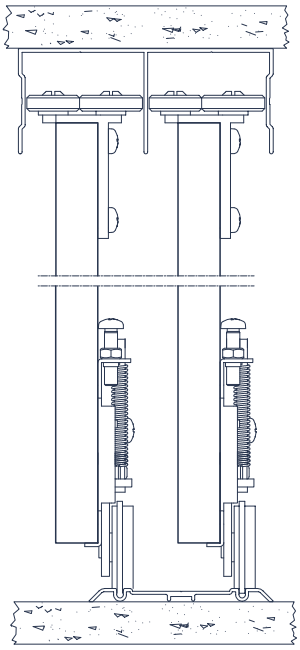

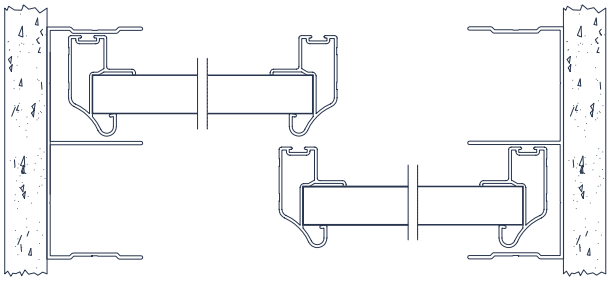

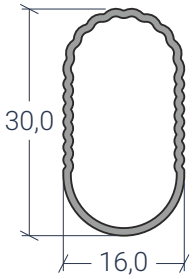

F.002.010

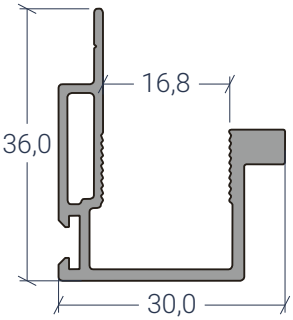

F.002.012

G.003.050	G.003.051	G.003.053	G.003.052	G.027.060	G.027.061
Rolamento Roupeiro 60kg	Guia superior	Guia sup. c/travão	Guia Sup. c/ F.002.011	Fixador lateral p/ varão	Suporte central p/ varão

InBath

Resguardos de Banheiros

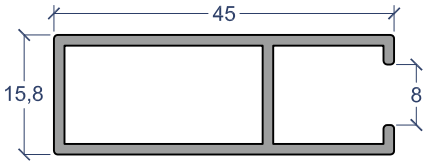

SP.17

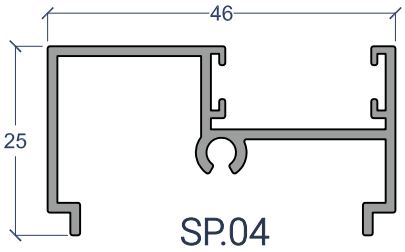

SP.04

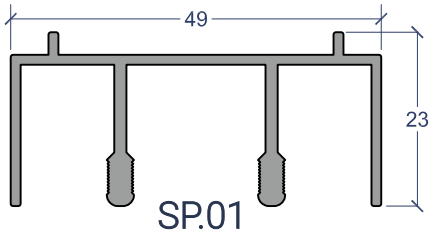

SP.01

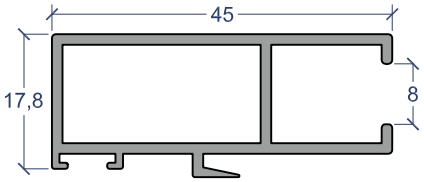

SP.27

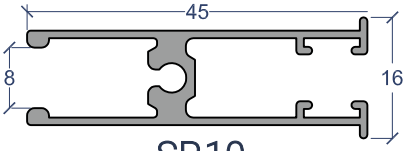

SP.10

X.40.0009	X.28.0007
Pelúcia 7,0 x 3,5	Rolamento SP.10
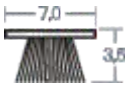	

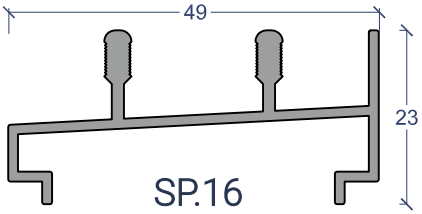

SP.16

LOUSALU

InLine

rodapés e rodamãos

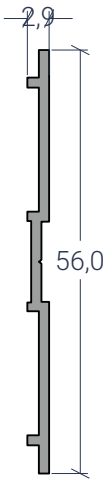

F.014.010

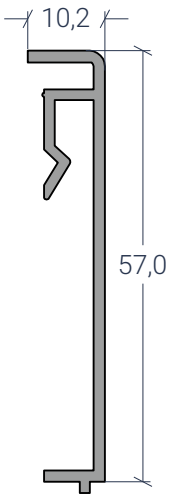

F.014.011

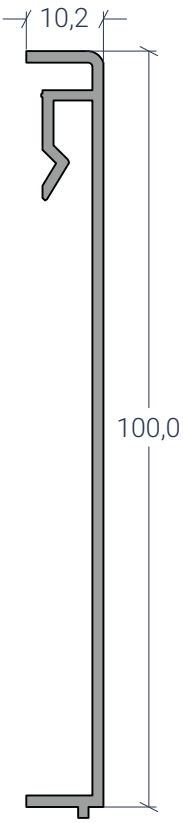

F.014.012

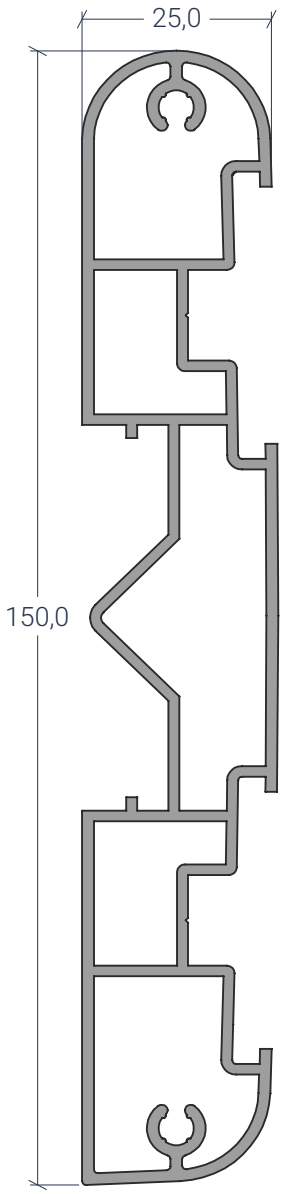

C.420.007

X.55.0046
Mola aplicação F.014.010

X.55.0035
Mola de fixação direta

X.55.0045
Remate Esquina F.014.011

X.55.0046
Remate Canto F.014.011

X.56.0033
Remate Esquina F.014.012

X.56.0034
Remate Canto F.014.012

X.56.0076 - Esquerdo
X.56.0075 - Direito
Topo Dir/Esq. p/F.014.012

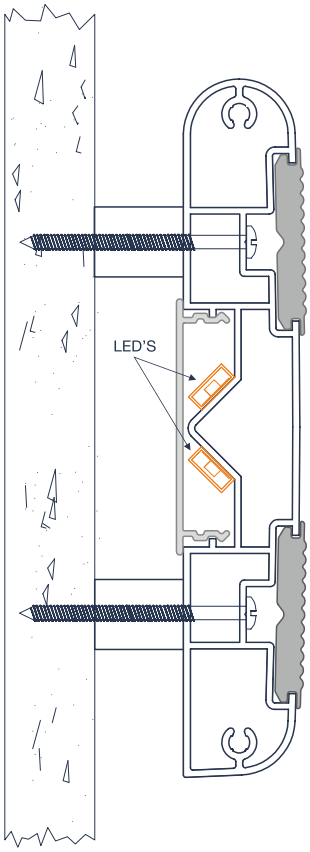

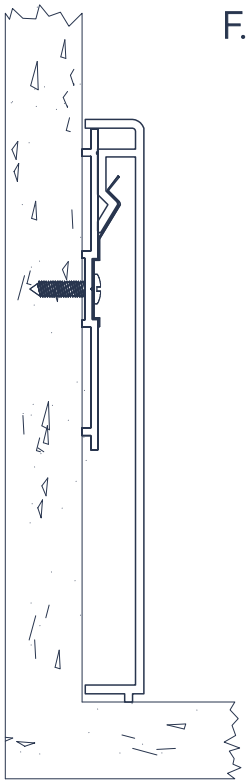

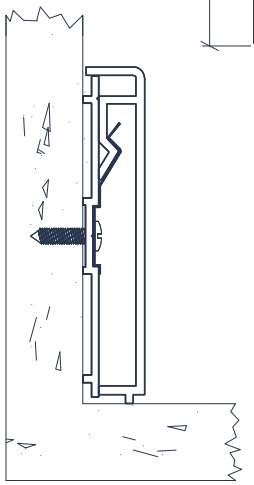

X.56.0016 - Esquerdo
X.56.0017 - Direito
Topo Dir./Esq. p/F.014.011

X.46.0059
Vedante PTE (cinza)

X.46.0060
Tampa /Difusor PVC

X.56.0023
Remate Esquina Alumin

X.56.0021 - Esquerdo
X.56.0022 - Direito
Remate topo Dir /Esq.

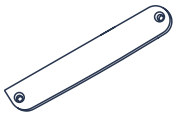

X.59.0098
Espaçador 30mm

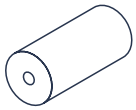

LOUSALU

InFix

revestimentos interiores

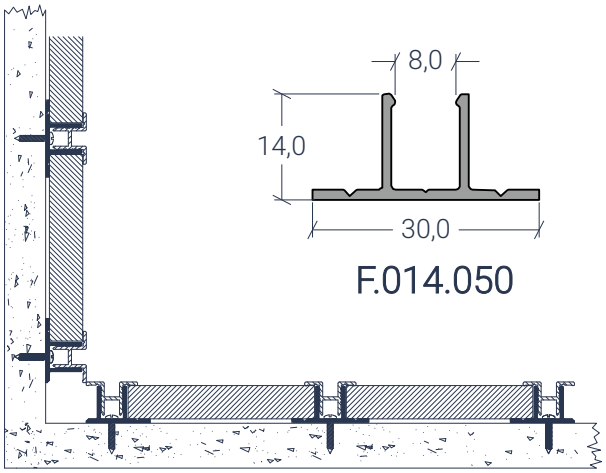

F.014.050

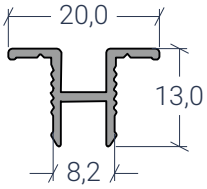

F.014.051

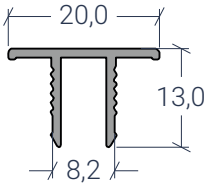

F.014.052

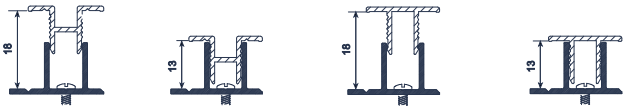

VitrIn

vitrines

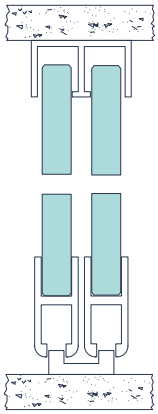

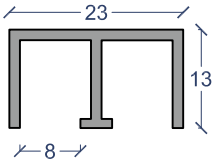

DIV.0101

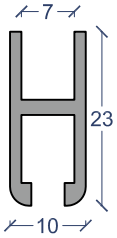

DIV.0102

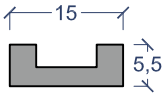

DIV.0103

X.28.0042 Rolamento Vitrine	X.59.0018 Batente Topo Vitrine
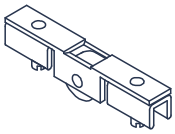	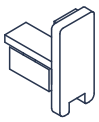

InFly

redes mosquiteiras

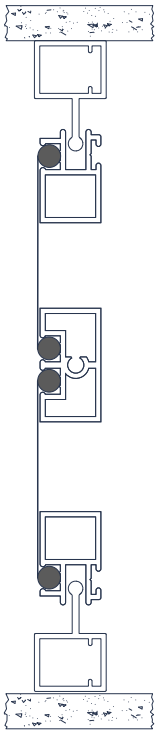

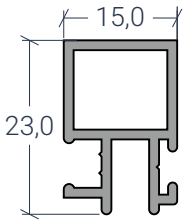

DIV.0316

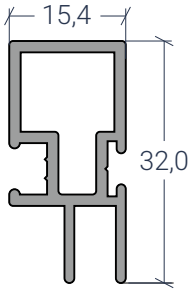

DIV.0329

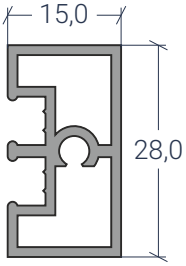

DIV.0322

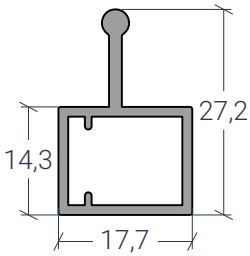

DIV.0301

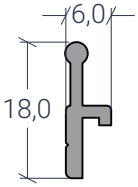

DIV.0324

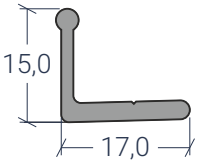

DIV.0323

X.10.0006 Esquadro PVC	
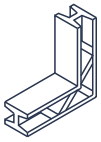	
X.28.0036 Deslizador PVC	X.40.0013 Pelúcia 7x7,5
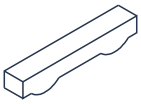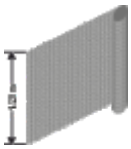	
X.49.0001 Rede mosquiteira	X.46.0018 Vedante Fixador de Rede