LOUSALU
Alumínios de Lousada, Lda

Sistema de Batente de 75mm c/Folha Oculta

75 A.175

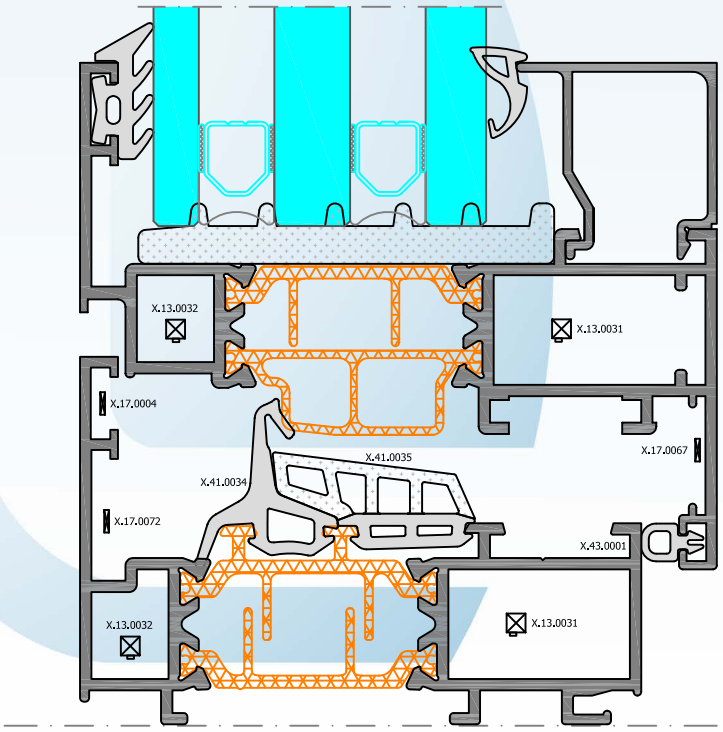

lousalu@lousalu.pt
lousalu.pt

LOUSALU
Alumínios de Lousada, Lda

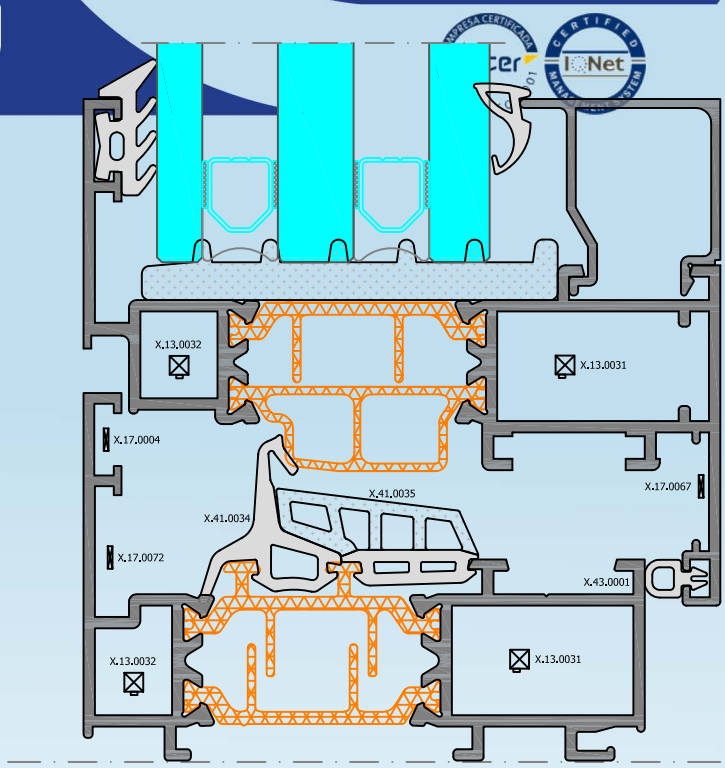

ENSAIO DO TIPO INICIAL (ITT)

Boletim de ensaio nº 26/2012
Organismo notificado nº 0856

Janela composta por duas folhas giratórias de eixo vertical e um sistema oscilobatente na folha prioritária.

Dimensão: 1600 mm x 2000 mm

PERMEABILIDADE AO AR	ESTANQUIDADE À ÁGUA	RESISTÊNCIA À AÇÃO DO VENTO	DURABILIDADE MECÂNICA
CLASSE 4	CLASSE E1350	CLASSE 5C	CLASSE 2 (UTILIZAÇÃO MODERADA)
EN 12207	EN 12208	EN 12210	EN 12400

DESEMPENHO ACÚSTICO

Relatório nº ACU 459/2012
Organismo notificado nº 2211

DESEMPENHO ACÚSTICO Rw (C;Ctr)
Área > 4.6 m²
vidro duplo
8 câmara 4.4.1
35 (-1;-5)dB
EN ISO 717-1

Rw: Índice de isolamento sonoro (dB)
C: Termo de adaptação ao espectro do ruído rosa (ex.: Rw - C)
Ctr: Termo de adaptação ao espectro do tráfego (ex.: Rw-Ctr)
Valor declarado de referência (*) da atenuação acústica segundo o anexo B da norma NP EN 14351-1 +A1.

Vidro duplo (IGU)	Janela Rw (C;Ctr) dB			
Rw (C;Ctr) dB	área ≤ 2.7m²	2.7m² < área ≤ 3.6m²	3.6m² < área ≤ 4.6m²	4.6 m² < área
34 (-1 ; -4)	35 (-1 ; -4)	34 (-1 ; -4)	33 (-1 ; -4)	32 (-1 ; -4)
35 (-1 ; -4)	35 (-1 ; -4)	34 (-1 ; -4)	33 (-1 ; -4)	32 (-1 ; -4)
36 (-1 ; -4)	36 (-1 ; -4)	35 (-1 ; -4)	34 (-1 ; -4)	33 (-1 ; -4)
37 (-1 ; -5)	36 (-1 ; -4)	35 (-1 ; -4)	34 (-1 ; -4)	33 (-1 ; -4)
38 (-1 ; -4)	37 (-1 ; -4)	36 (-1 ; -4)	35 (-1 ; -4)	34 (-1 ; -4)
39 (-1 ; -4)	37 (-1 ; -4)	36 (-1 ; -4)	35 (-1 ; -4)	34 (-1 ; -4)
40 (-2 ; -5)	38 (-1 ; -5)	37 (-1 ; -5)	36 (-1 ; -5)	35 (-1 ; -5)

COEFICIENTE DE TRANSMISSÃO TÉRMICA

Relatório nº HIG 706/2012; HIG 707/2012; HIG 708/2012 e HIG 709/2012
Organismo notificado nº 2211

COEFICIENTE DE TRANSMISSÃO TÉRMICA Uw
W/m²K
1.35
EN ISO 10077-1

Uw: Coeficiente de transmissão térmica da janela (W/m²k)
Aw: Área da janela (m²)
Ug: Coeficiente de transmissão térmica do vidro (W/m²k)
Uf: Coeficiente de transmissão térmica dos perfis (W/m²k)
Ψ: Coeficiente de transmissão térmica linear (W/m²k)

(W/m²k)

Aw ≤ 2.3 m²	Ug	Uf (médio)	Ψ	Uw
A.175.010 / A.175.020	1.0	1.75	0.042	1.35
A.165.010 / A.165.020	1.0	3.46	0.035	1.73
A.155.010 / A.155.020	1.0	3.46	0.035	1.73
Aw > 2.3 m²				
A.175.040 / A.175.050	1.0	2.00	0.036	1.57
A.165.040 / A.165.050	1.0	3.64	0.035	1.93
A.155.040 / A.155.050	1.0	3.64	0.035	1.93

* Valor declarado de referência:
- Valor variável segundo a dimensão da janela, número de folhas, áreas dos perfis, tipo e espessura dos vidros aplicados. O valor referido não deve ser considerado como valor único de desempenho para as características representadas;
- Quando for solicitado um valor rigoroso ou relevante do coeficiente de transmissão térmica este deverá ser sempre obtido por cálculo ou ensaio para a(s) dimensão(s) do(s) vão(s) em questão.

lousalu@lousalu.pt
lousalu.pt

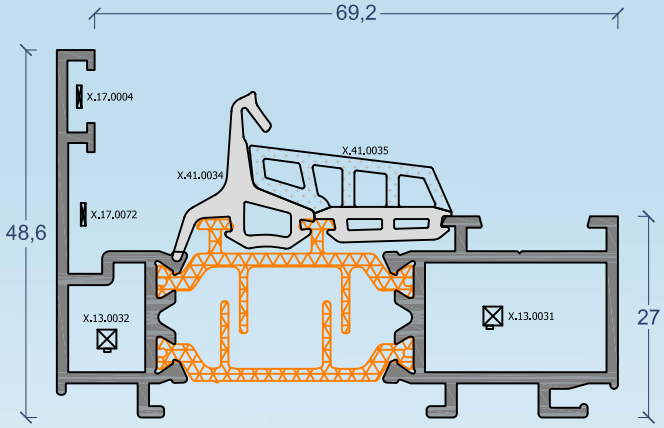

A.175.010

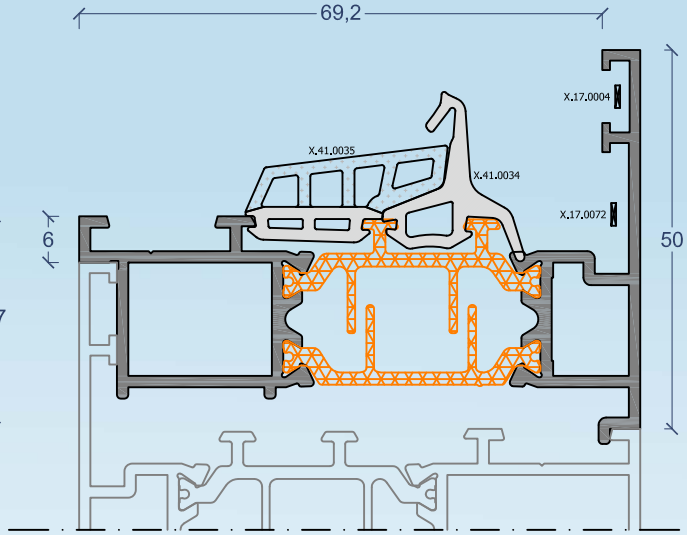

A.175.160

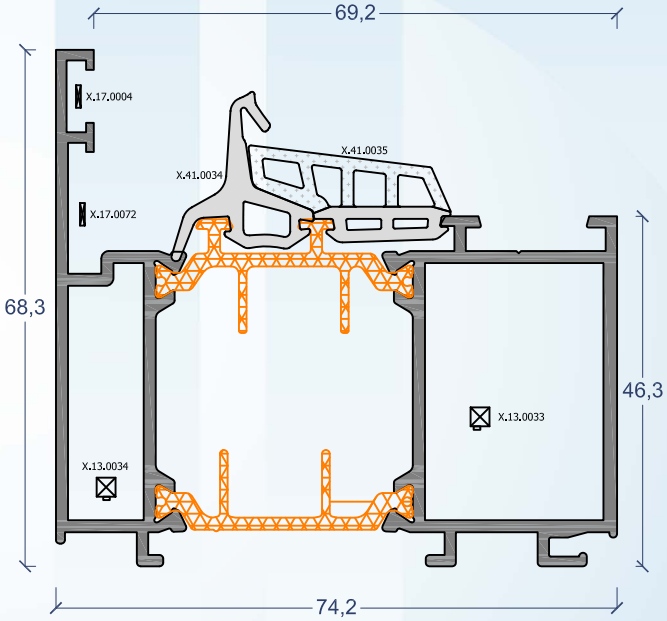

A.175.040

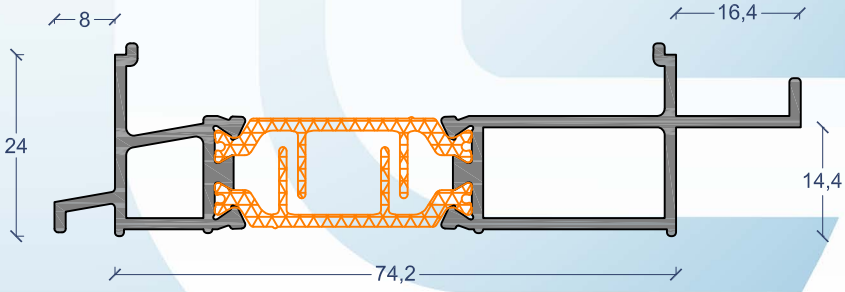

A.175.090

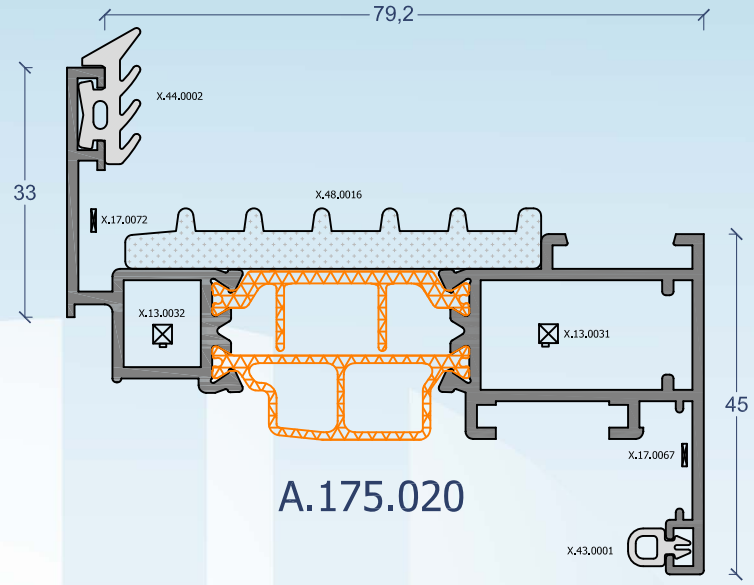

A.175.020

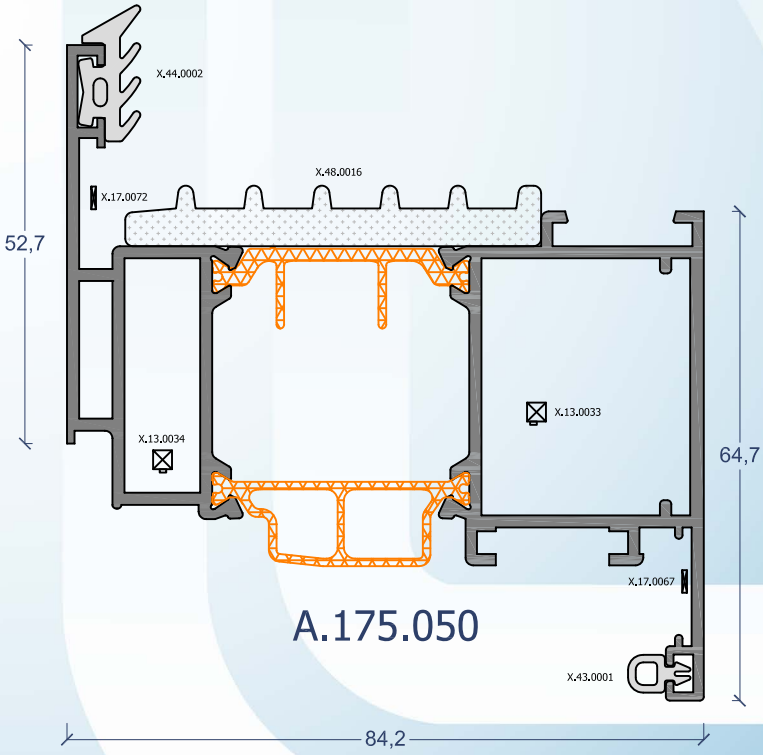

A.175.050

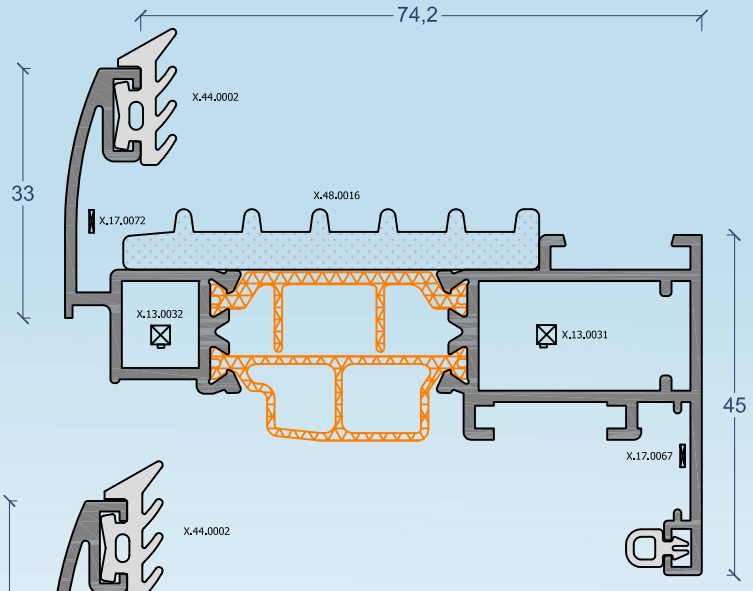

A.175.300

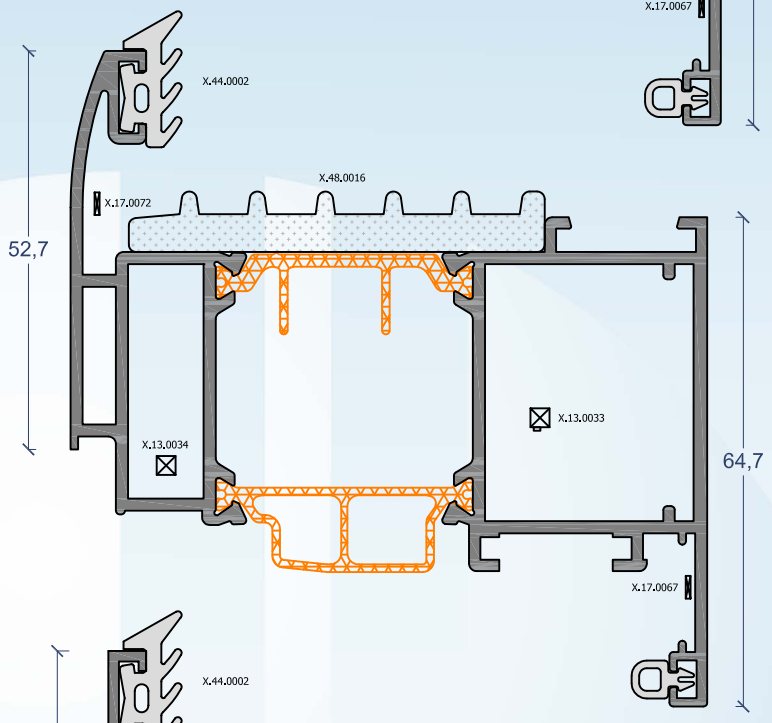

A.175.310

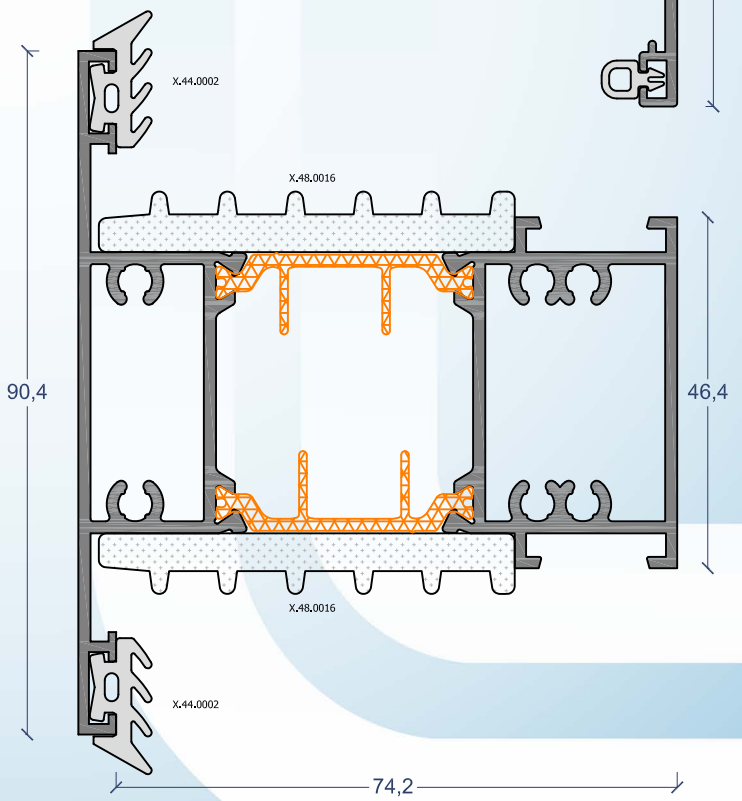

A.175.320

LOUSALU
Alumínios de Lousada, Lda

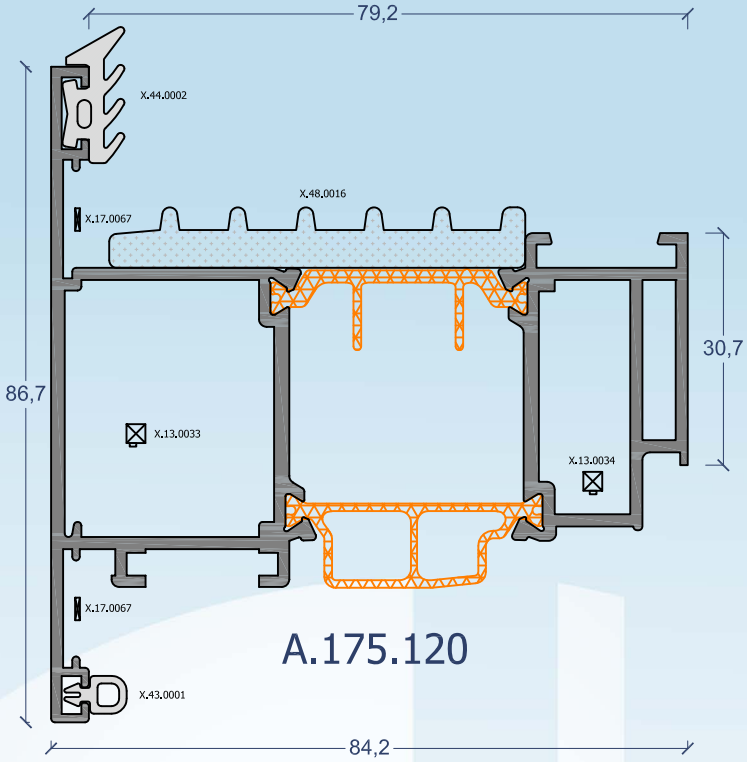

A.175.120

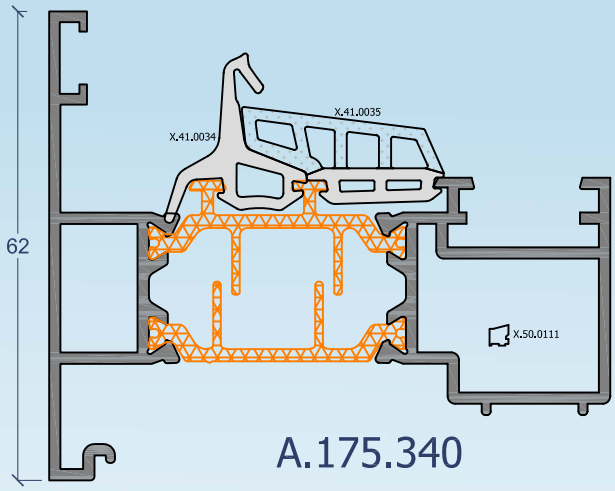

A.175.340

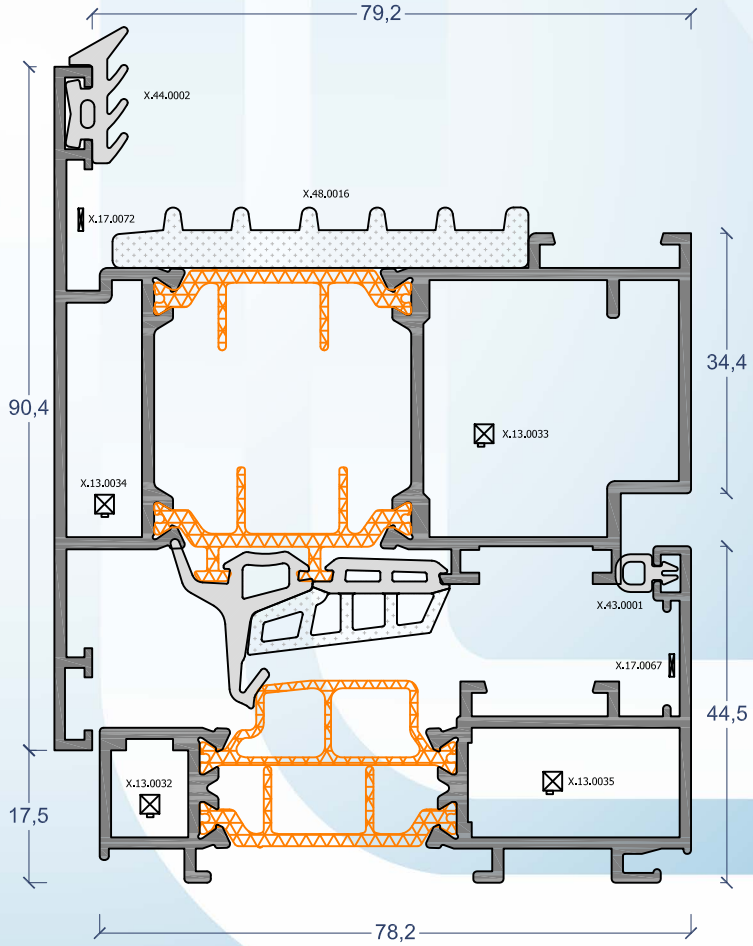

A.175.130

A.175.140

Poliamidas
TECHNOFORM BAUTEC

lousalu@lousalu.pt
lousalu.pt

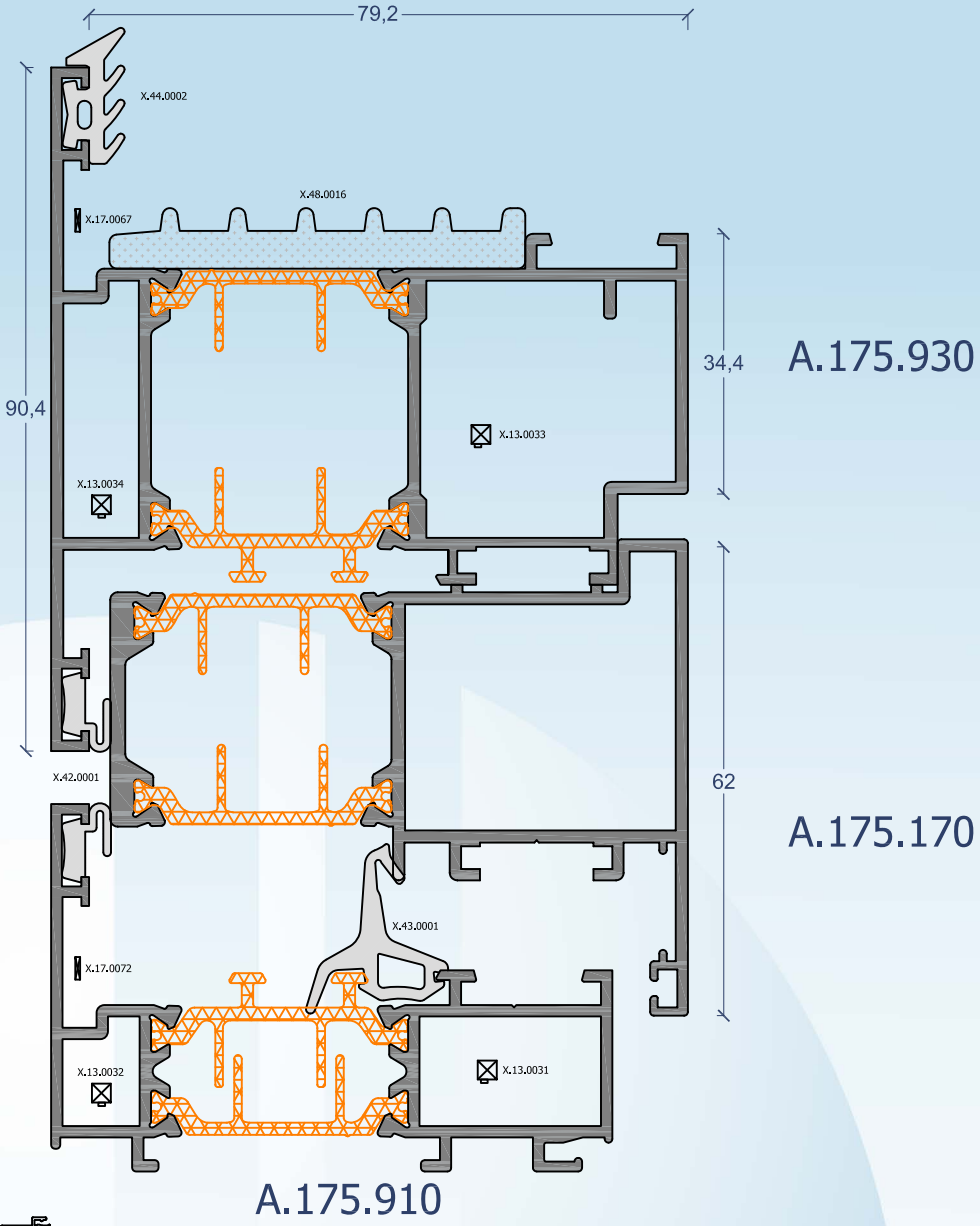

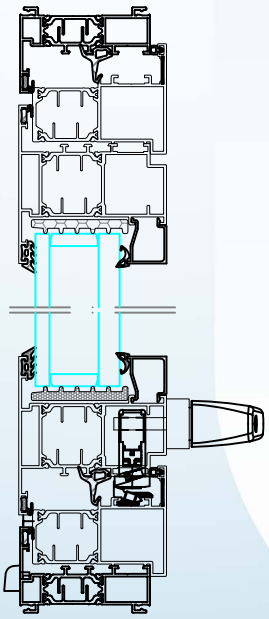

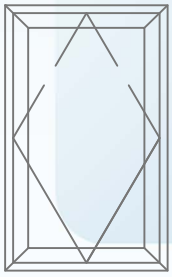

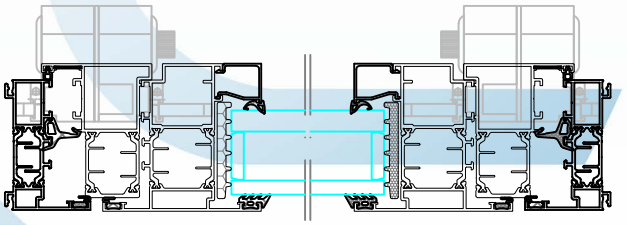

Sistema A.175

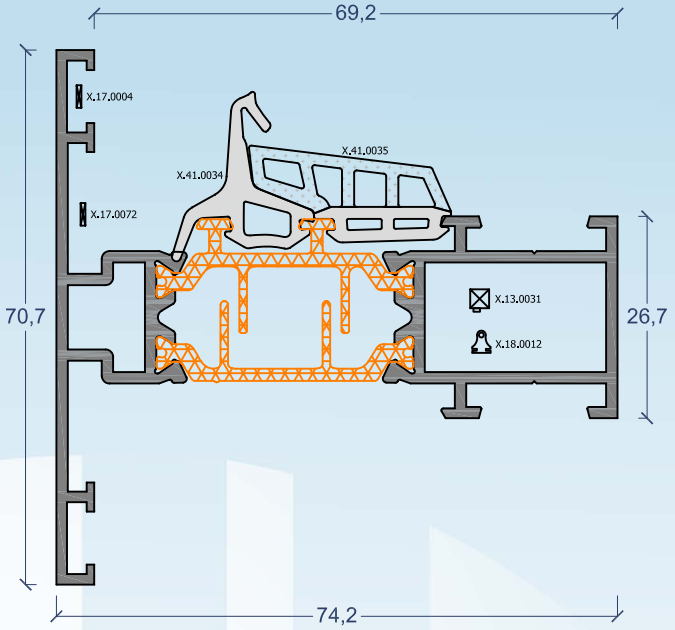

A.175.060

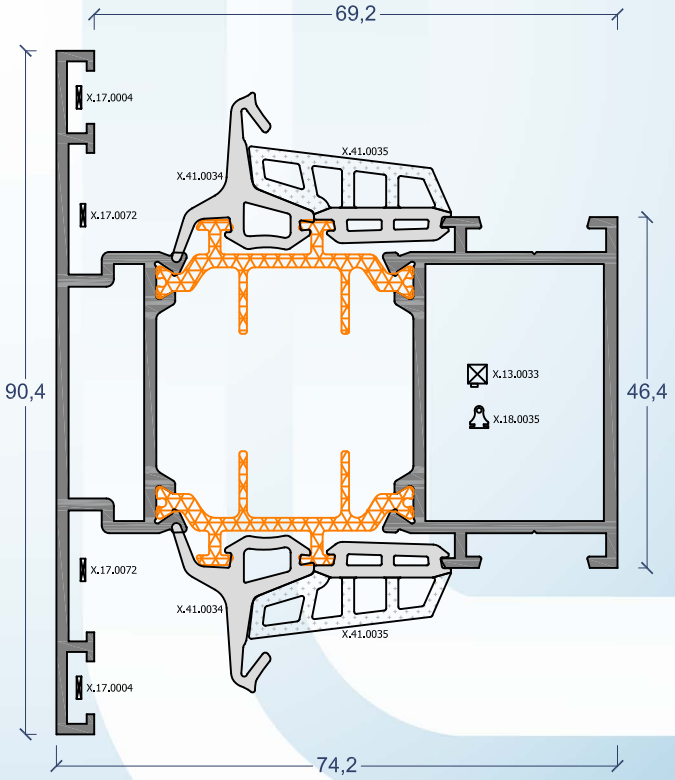

A.175.070

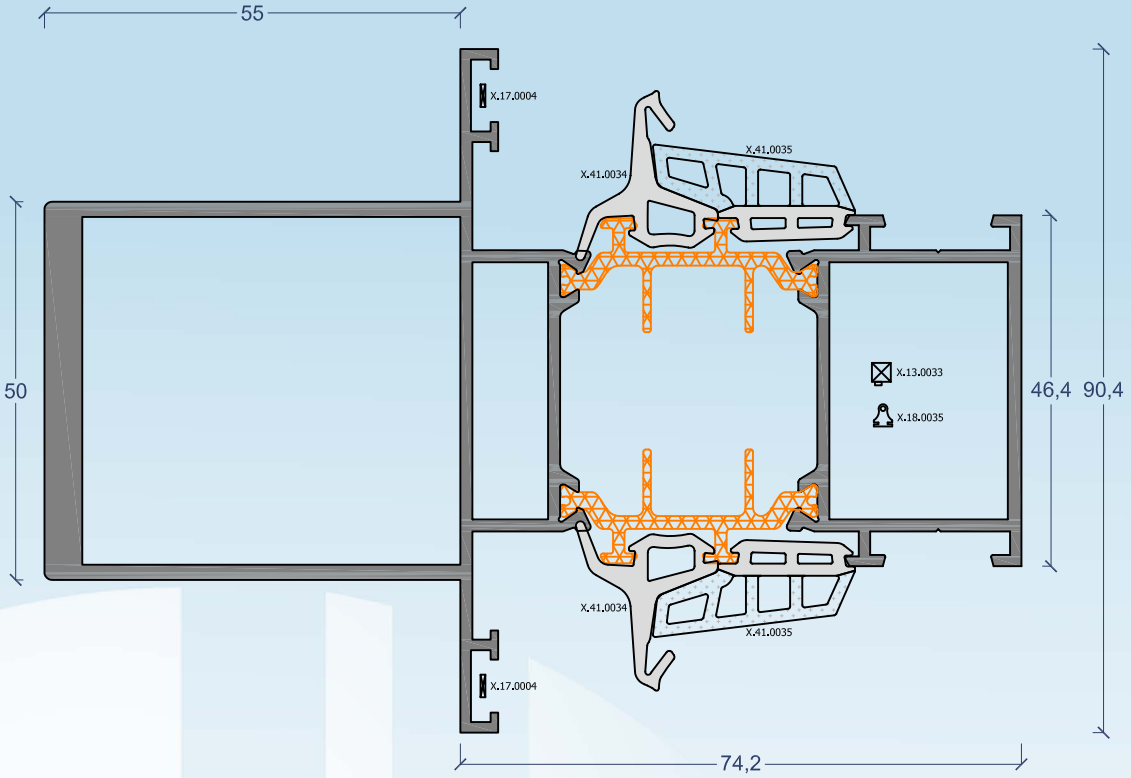

A.175.080

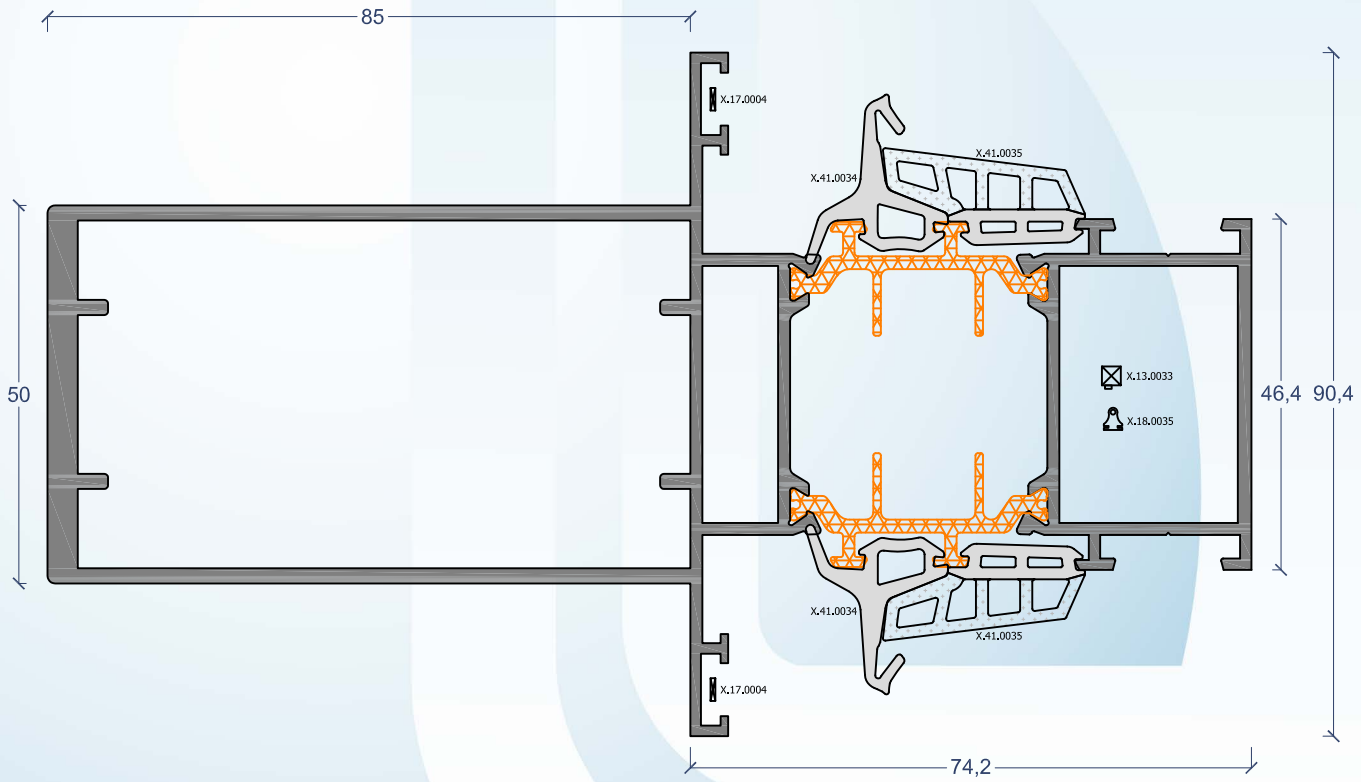

A.175.260

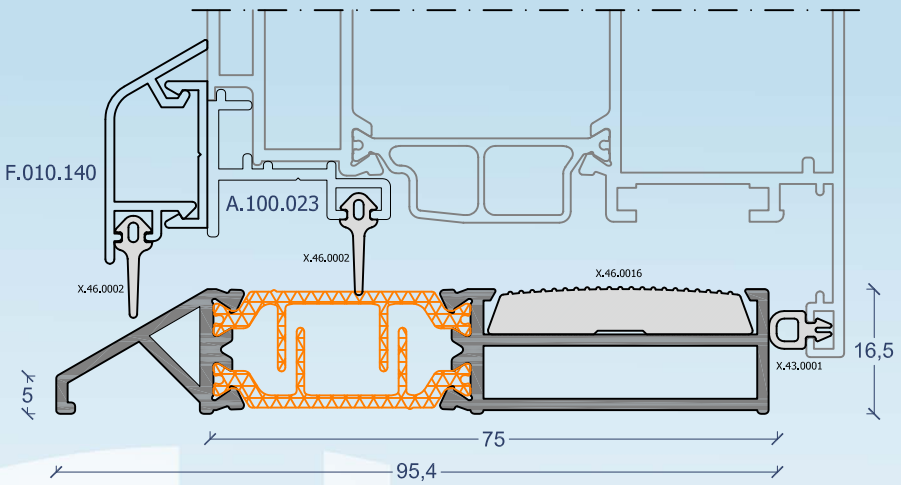

A.175.110

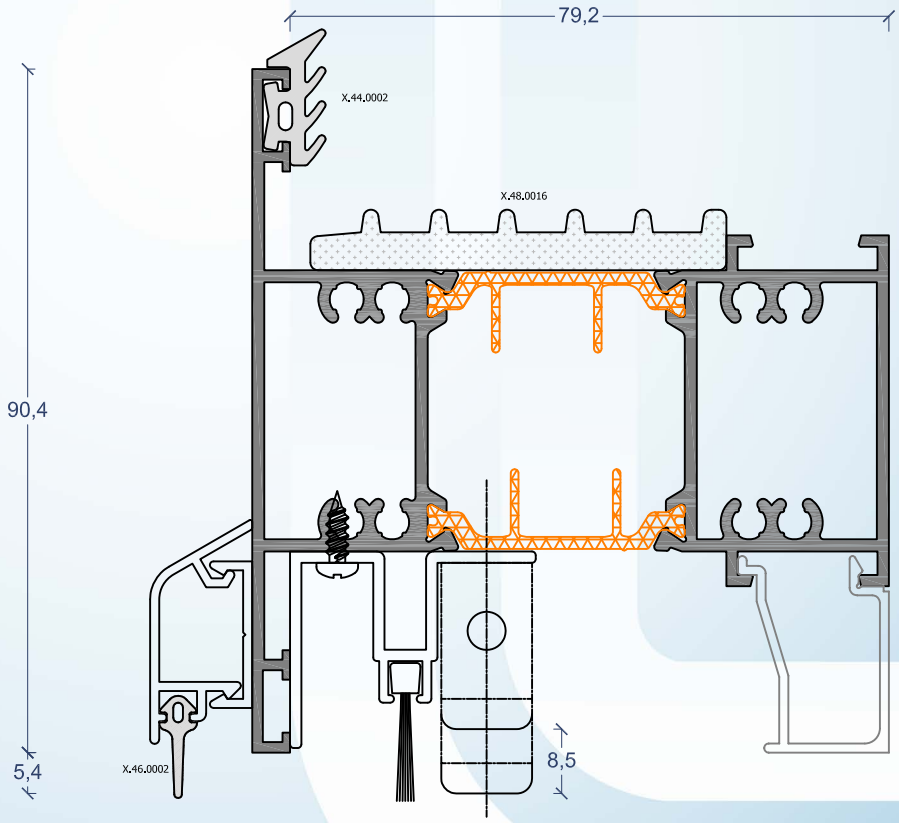

A.175.100

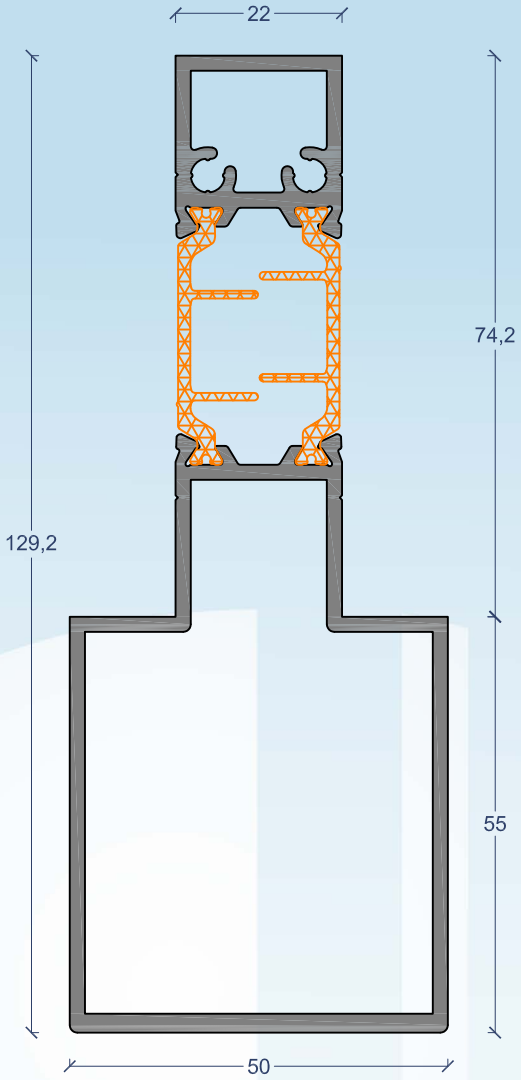

A.055.090

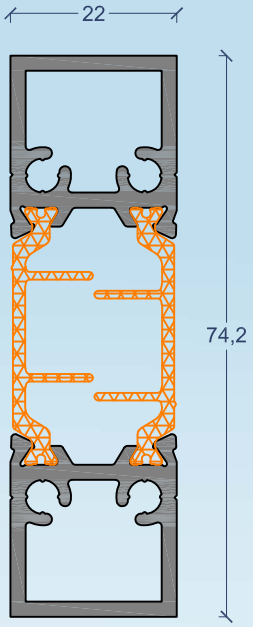

A.055.110

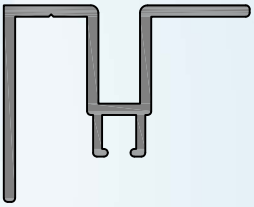

A.055.015

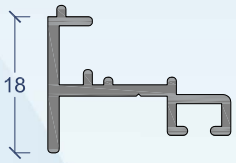

A.100.023

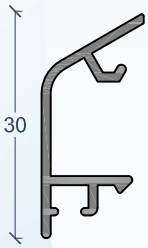

F.010.140

F.010.139

A.100.013

LOUSALU
Alumínios de Lousada, Lda

Folha Oculta

A.175

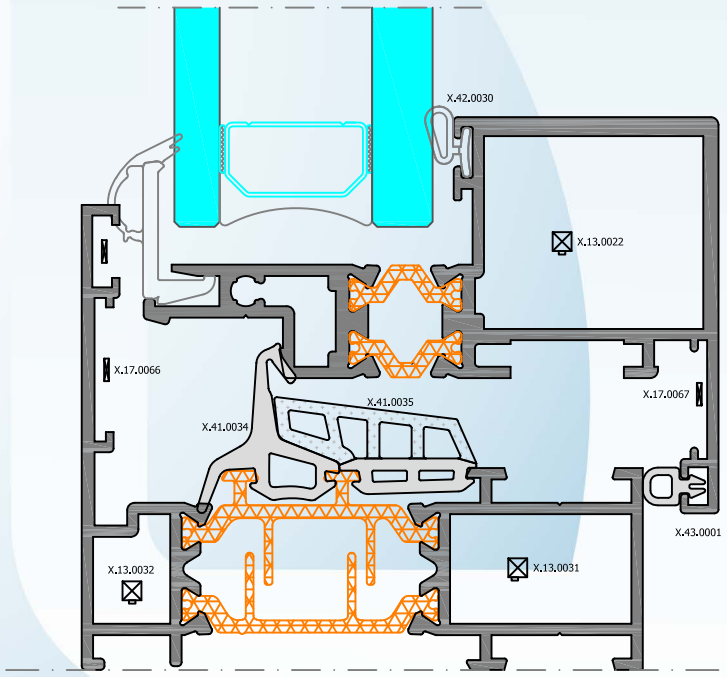

lousalu@lousalu.pt
lousalu.pt

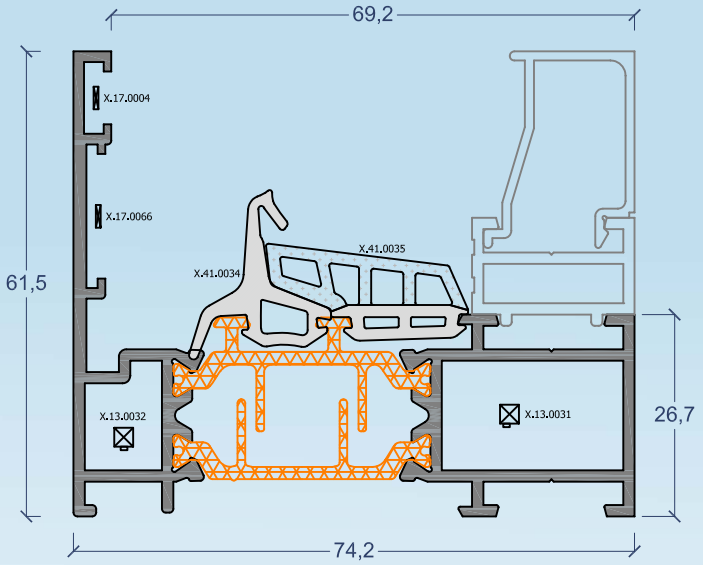

A.175.610

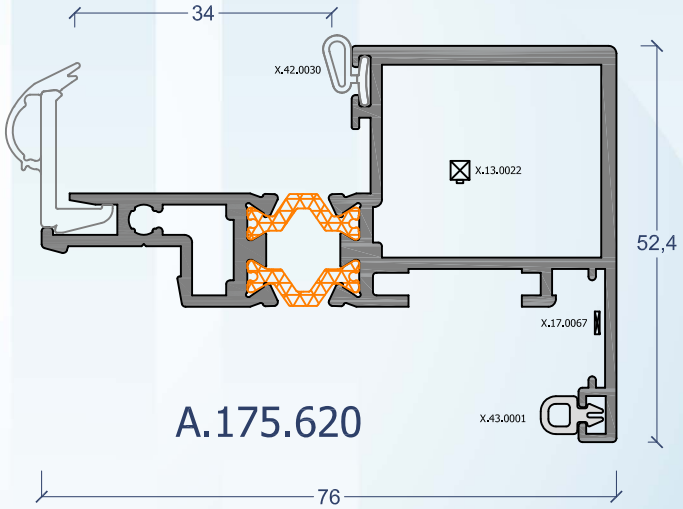

A.175.620

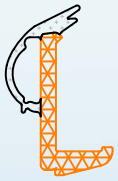

A.175.480

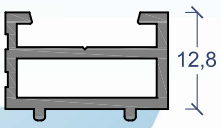

A.100.014

Poliamidas
TECHNOFORM BAUTEC
lousalu.pt
lousalu@lousalu.pt

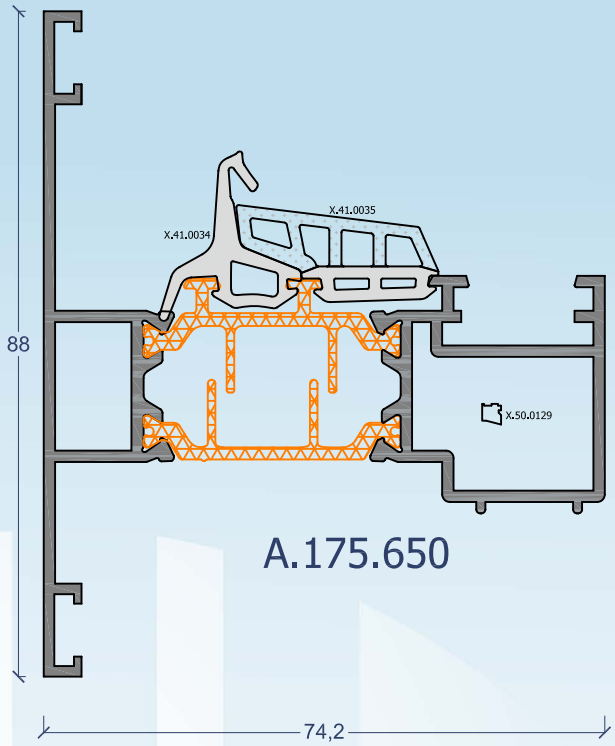

A.175.650

A.175.640

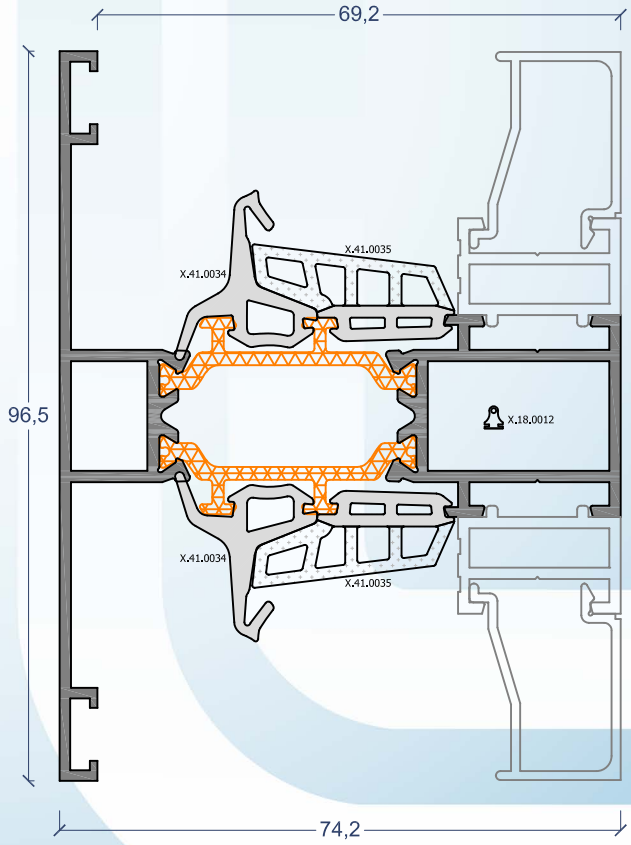

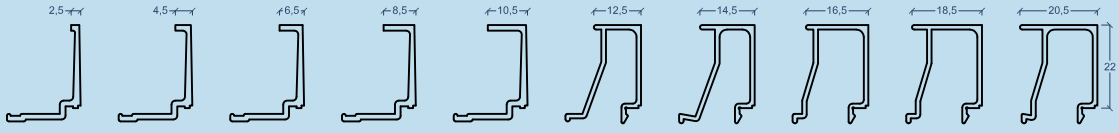

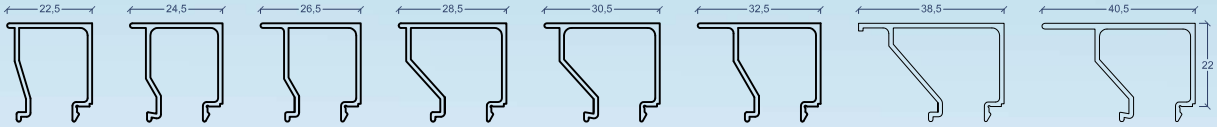

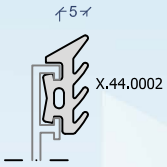

Vedante Exterior Vidro

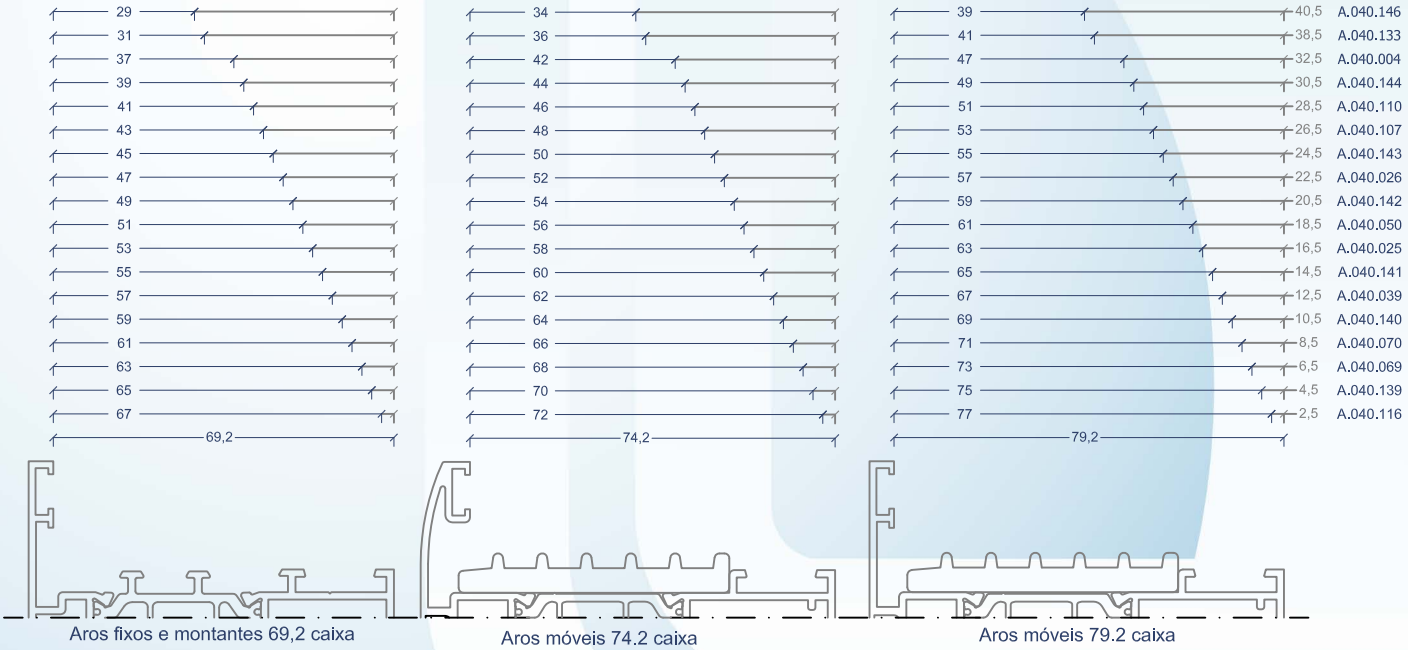

Aros fixos e montantes 69,2 caixa

Aros móveis 74.2 caixa

Aros móveis 79.2 caixa

Sistema A.175

lousalu@lousalu.pt
lousalu.pt