TABELA DE PREÇOS

NORMA: 4

CONSULTE-NOS PARA SABER O SEU DESCONTO

DISTRIBUIDOR

www.atila.pt

ATILA®

Dá vida aos seus projetos

afil®

MOBILIARIO DE BANHO

www.atila.pt

CONFIGURAÇÃO APRESENTADA:

MEDIDA		
160		
Código	**Descrição**	**Preço**
010858	Móvel Gaudi 160 Foglia Oro C/ Gavetão Branco	4230,00€
010859	Espelho Gaudi 160 C/ Ilum. LED	490,00€
010860	Lavatório Gaudi Glass 160 2 Pios	1475,00€

OUTRAS CONFIGURAÇÕES:

MEDIDA		
90		
Código	**Descrição**	**Preço**
010864	Móvel Gaudi 90 Foglia Oro S/ Gavetão	1375,00€
010865	Móvel Gaudi 90 Foglia Argento S/ Gavetão	1375,00€
010866	Lavatório Gaudi Glass 90 1 Pio	815,00€
010867	Espelho Gaudi 90 C/ Ilum. LED	440,00€
MEDIDA		
160		
Código	**Descrição**	**Preço**
010861	Móvel Gaudi 160 Foglia Oro C/ Gavetão Negro	4230,00€
010862	Móvel Gaudi 160 Foglia Argento C/ Gav. Br.	4230,00€
010863	Móvel Gaudi 160 Foglia Argento C/ Gav. Negro	4230,00€
011035	Auxiliar Gaudi 470x380x1500 C/ Ecopele	2500,00€

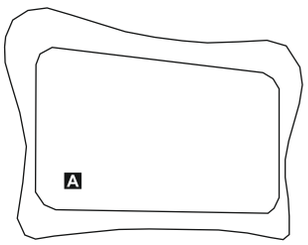

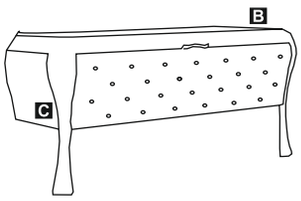

A - ESPELHO

Larg.	Perf.	Alt.
1600	40	800

B - LAVATÓRIO

Larg.	Perf.	Alt.
1600	400	15

C - MÓVEL

Larg.	Perf.	Alt.
1600	400	800

Cores Disponíveis (Lacados) \ Avaiable colors (Lacquered):

Foglia Oro Foglia Argento

Acabamentos Gavetão (Ecopele) \ Drawer Finishing (Ecopele):

Ecopelle Nero Ecopelle Bianco

* Outras configurações sob orçamento.
* A encomenda deste modelo requer 30% de adjudicação.

CONFIGURAÇÃO APRESENTADA:

MEDIDA		
105		
Código	**Descrição**	**Preço**
010555	Móvel UnoPuntoZero Suspenso 105 Branco	1450,00€
010559	Espelho UnoPuntoZero 90 Branco	650,00€

OUTRAS CONFIGURAÇÕES:

MEDIDA		
60		
Código	**Descrição**	**Preço**
010551	Móvel UnoPuntoZero Chão 60 Branco	1295,00€
010553	Móvel UnoPuntoZero Suspenso 60 Branco	1127,50€
010558	Espelho UnoPuntoZero 60 Branco	627,50€

MEDIDA		
90		
Código	**Descrição**	**Preço**
010552	Móvel UnoPuntoZero Chão 90 Branco	1535,00€
010554	Móvel UnoPuntoZero Suspenso 90 Branco	1315,00€
010559	Espelho UnoPuntoZero 90 Branco	650,00€

MEDIDA		
120		
Código	**Descrição**	**Preço**
010556	Móvel UnoPuntoZero Suspenso 120 Branco	1705,00€
010560	Espelho UnoPuntoZero 120 Branco	710,00€

MEDIDA		
140		
Código	**Descrição**	**Preço**
010557	Móvel UnoPuntoZero Suspenso 140 Branco	1870,00€
011036	Auxiliar Parede 50 UnoPuntoZero	280,00€

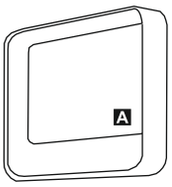

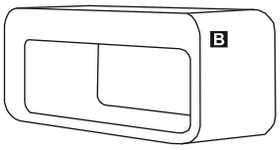

A - ESPELHO		
LARG.	PERF.	ALT.
900	80	600

B - MÓVEL		
LARG.	PERF.	ALT.
1050	550	580

Cores Disponíveis (Lacados) \ Avaiable colors (Lacquered):

Giallo Zafferano · Verde Acido · Pastello Turchese · Celeste Polvere · Violetto Pastello · Arancio · Grigio Beige

Acabamentos Portas (Folheado Madeira) \ Door Finishing (Wood):

Promenade Rovere · Promenade Noce · Teak · Palissandro · Rovere Decapé · Noce Canaletto · Noce Canaletto

www.atila.pt

CONFIGURAÇÃO APRESENTADA:

MEDIDA		
120		
Código	**Descrição**	**Preço**
010868	Lavatório Flow Enc. 120 Cementizia	940,00€
010869	Móvel Metropolis 120 Tecnoril	720,00€

OUTRAS CONFIGURAÇÕES:

MEDIDA		
90		
Código	**Descrição**	**Preço**
010870	Lavatório Flow Suspenso 90 Cementizia	1065,00€
010871	Lavatório Flow Enc. 90 Cementizia	877,50€
010872	Móvel Metropolis 90 Tecnoril	620,00€
010873	Móvel Metropolis 90 Tekhnos	620,00€

MEDIDA		
120		
Código	**Descrição**	**Preço**
010874	Lavatório Flow Suspenso 120 Cementizia	1195,00€
010875	Móvel Metropolis Suspenso 120 Tekhnos	720,00€

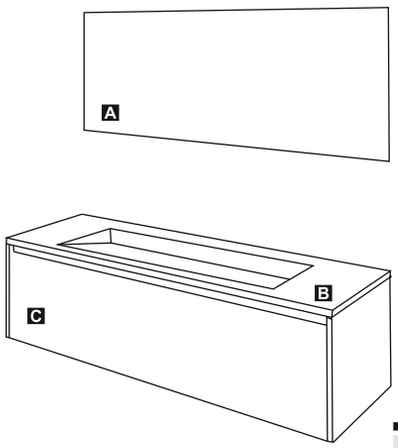

A - ESPELHO

Larg.	Perf.	Alt.
1190	40	500

B - LAVATÓRIO

Larg.	Perf.	Alt.
1200	510	80

C - MÓVEL

Larg.	Perf.	Alt.
1200	510	400

Acabamentos Lavatório (Resina) \ Washbasin Material (Resin):

Resina Cementizia

Acabamentos Móvel (Lacados) \ Cabinet Finishing (Lacquered):

Tecnoril Tekhnos

CONFIGURAÇÃO APRESENTADA:

MEDIDA		
90		
Código	**Descrição**	**Preço**
010876	Móvel Aris Suspenso 90 Branco C/ Lavatório	600,00€
010877	Espelho Aris 80x60 C/ Iluminação LED Branco	152,50€

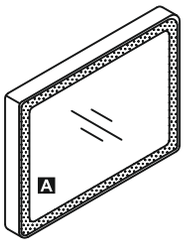

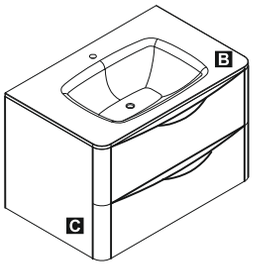

A - ESPELHO

LARG.	PERF.	ALT.
800	40	600

B - LAVATÓRIO

LARG.	PERF.	ALT.
900	480	15

C - MÓVEL

LARG.	PERF.	ALT.
900	480	480

Cores Disponíveis (Lacados) \ Avaiable colors (Lacquered):

Branco
White
Blanc
Blanco

CONFIGURAÇÃO APRESENTADA:

MEDIDA		
80		
Código	**Descrição**	**Preço**
010878	Móvel Linea Suspenso 80 Branco C/ Lavatório	460,00€
010879	Espelho Linea 80x60 C/ Ilum. LED Branco	127,50€
010880	Auxiliar Suspenso Line 40x35x155 Branco	380,00€

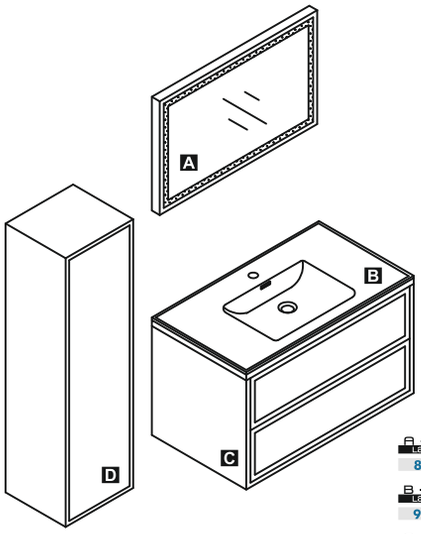

A - ESPELHO

Larg.	Perf.	Alt.
800	40	600

B - LAVATÓRIO

Larg.	Perf.	Alt.
900	480	15

C - MÓVEL

Larg.	Perf.	Alt.
800	500	550

D - MÓVEL

Larg.	Perf.	Alt.
400	350	1550

Cores Disponíveis (Lacados) \ Avaiable colors (Lacquered):

Branco
White
Blanc
Blanco

CONFIGURAÇÃO APRESENTADA:

MEDIDA		
90		
Código	**Descrição**	**Preço**
010881	Móvel Lyra 90 Suspenso Branco	650,00€
010882	Espelho Lyra 80x60 C/ Ilum. LED Branco	152,50€

OUTRAS CONFIGURAÇÕES:

MEDIDA		
60		
Código	**Descrição**	**Preço**
010883	Móvel Lyra 60 Suspenso Branco	575,00€
010884	Móvel Lyra 60 Suspenso Br/Cinza Mate	575,00€
010885	Espelho Lyra 60x60 Branco	132,50€
010886	Espelho Lyra 60x60 Br/Cinza Mate	132,50€

MEDIDA		
90		
Código	**Descrição**	**Preço**
010888	Móvel Lyra 90 Suspenso Br/Cinza Mate	650,00€
010887	Espelho Lyra 80x60 Br/Cinza Mate	152,50€

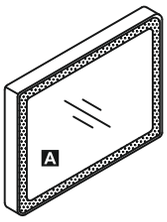

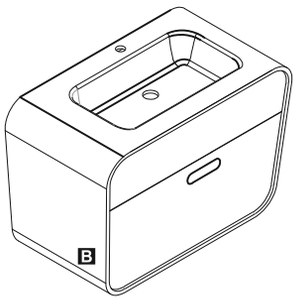

A - ESPELHO

Larg.	Perf.	Alt.
800	40	600

B - MÓVEL

Larg.	Perf.	Alt.
900	500	550

Cores Disponíveis (Lacados) \ Avaiable colors (Lacquered):

Branco
White
Blanc
Blanco

+

Cinza Mate
Mate Gray
Gris Mate
Gris Mate

www.atila.pt

CONFIGURAÇÃO APRESENTADA:

MEDIDA		
60		
Código	**Descrição**	**Preço**
010889	Móvel Ruby 60 Suspenso Br C/ Toalheiro	315,00€
010890	Espelho Ruby 60x80 C/ Ilum. Branco	152,50€

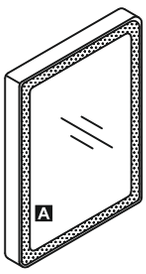

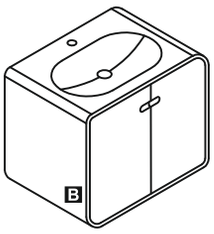

A - ESPELHO

Larg.	Perf.	Alt.
600	40	800

B - MÓVEL

Larg.	Perf.	Alt.
600	400	500

Cores Disponíveis (Lacados) \ Avaiable colors (Lacquered):

Branco
White
Blanc
Blanco

CONFIGURAÇÃO APRESENTADA:

MEDIDA		
85		
Código	**Descrição**	**Preço**
010891	Móvel Dubai 85 Suspenso Branco C/ Lavatório	515,00€
010892	Espelho Dubai 80x60 C/ Ilum. LED Branco	152,50€
010893	Auxiliar Dubai Suspenso 40x35x155 Branco	400,00€

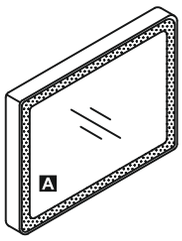

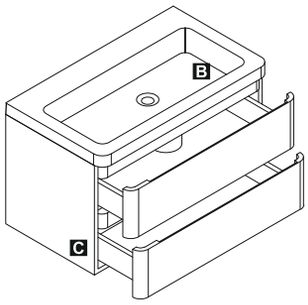

A - ESPELHO

Larg.	Perf.	Alt.
800	40	600

B - LAVATÓRIO

Larg.	Perf.	Alt.
850	490	45

C - MÓVEL

Larg.	Perf.	Alt.
850	490	480

Cores Disponíveis (Lacados) \ Avaiable colors (Lacquered):

Branco
White
Blanc
Blanco

www.atila.pt

CONFIGURAÇÃO APRESENTADA:

MEDIDA		
140		
Código	**Descrição**	**Preço**
007701	Móvel Reflex Suspenso 140 Branco/Preto	525,00€
007699	Espelho Reflex 140 Branco	170,00€
007703	Auxiliar Parede Reflex 276x350 Branco/Preto	75,00€

OUTRAS CONFIGURAÇÕES:

MEDIDA		
60		
Código	**Descrição**	**Preço**
008400	Móvel Reflex Suspenso 60 Branco/Preto	265,00€
007714	Espelho Reflex 60 Branco	105,00€
MEDIDA		
90		
Código	**Descrição**	**Preço**
008320	Móvel Reflex Suspenso 90 Branco/Preto	340,00
007710	Espelho Reflex 90 Branco	105,00€
MEDIDA		
120		
Código	**Descrição**	**Preço**
008319	Móvel Reflex Suspenso 120 Branco/Preto	485,00€
007705	Espelho Reflex 120 Branco	135,00€
007704	Auxiliar Parede Reflex 276x605 Branco/Preto	100,00€
007700	Aplique Ceramic	67,50€

* Lavatórios não incluídos.

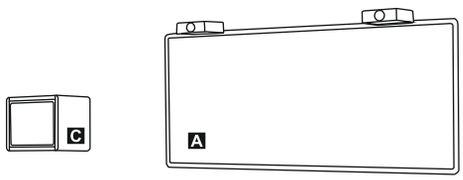

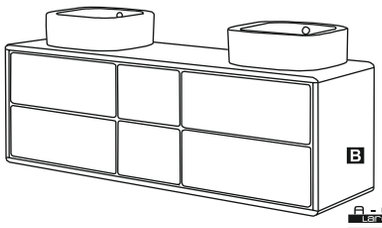

A - ESPELHO

LARG.	PERF.	ALT.
1400	40	600

B - MÓVEL

LARG.	PERF.	ALT.
1400	450	500

C - AUXILIAR

LARG.	PERF.	ALT.
350	276	350

Cores Disponíveis (Lacados) \ Avaiable colors (Lacquered):

Branco White Blanc Blanco + Vermelho Red Rouge Rojo | Roxo Purple Pourpre Purpura | Amarelo Yelow Jaune Amarillo | Preto Black Noir Negro | Cinza Gray Gris Gris | Branco White Blanc Blanco

CONFIGURAÇÃO APRESENTADA:

MEDIDA		
120		
Código	**Descrição**	**Preço**
010180	Móvel Line Susp. 120 Br./Zebranco Antracite	295,00€
007107	Espelho Line 600x1200 C/ Ilum.	240,00€
007102	Lavatório Nett 120 Branco Centrado	230,00€
007723	Auxiliar Line 1360x340 Br./Zebrano Antracite	170,00€

OUTRAS CONFIGURAÇÕES:

MEDIDA		
60		
Código	**Descrição**	**Preço**
010162	Móvel Line Suspenso 60 Br/Zebrano Antracite	195,00€
005925	Espelho Line 600x900 C/ Ilum.	195,00€
007108	Lavatório Nett 60 Branco Centrado	175,00€
MEDIDA		
90		
Código	**Descrição**	**Preço**
010171	Móvel Line Suspenso 90 Br/Zebrano Antracite	245,00€
007106	Espelho Line 900x600 C/ Ilum.	195,00€
008363	Lavatório Nett 90 Branco Centrado	225,00€
MEDIDA		
140		
Código	**Descrição**	**Preço**
010189	Móvel Line Suspenso 140 Br./Zebrano Antracite	380,00€
007718	Espelho Line 600x1400 C/ Ilum.	280,00€
007111	Lavatório Nett 140 Branco 2 Pios	380,00€

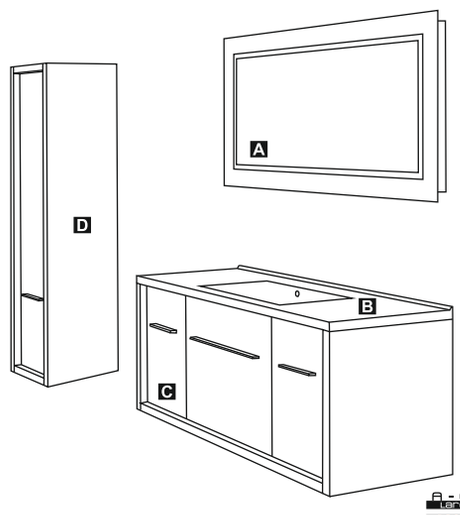

A - ESPELHO

Larg.	Perf.	Alt.
1200	60	600

B - LAVATÓRIO

Larg.	Perf.	Alt.
1200	465	30

C - MÓVEL

Larg.	Perf.	Alt.
1200	465	500

D - AUXILIAR

Larg.	Perf.	Alt.
340	340	1360

Cores Disponíveis (Lacados) \ Avaiable colors (Lacquered):

Branco / White / Blanc / Blanco + Vermelho / Red / Rouge / Rojo · Roxo / Purple / Pourpre / Purpura · Amarelo / Yelow / Jaune / Amarillo · Preto / Black / Noir / Negro · Cinza / Gray / Gris / Gris · Branco / White / Blanc / Blanco

Acabamentos Disponíveis (Folheado Madeira) \ Avaiable Finishing (Wood):

Branco / White / Blanc / Blanco + Arena · Antracite · Woodline

CONFIGURAÇÃO APRESENTADA:

MEDIDA		
100		
Código	**Descrição**	**Preço**
010113	Móvel Magic Suspenso 100 Branco/Vermelho	270,00€
009792	Espelho Magic 100x60 C/ Esp. Aumento	115,00€
009558	Lavatório Planio 100 Branco	75,00€
008714	Lavatório Glass 100 Vermelho	87,50€
010209	Auxiliar Magic Susp. 40x26x100 Br/Vermelho	135,00€

OUTRAS CONFIGURAÇÕES:

MEDIDA		
80		
Código	**Descrição**	**Preço**
009790	Móvel Magic Suspenso 80 Branco/Vermelho	240,00€
010200	Espelho Magic 80x60 C/ Esp. Aumento	95,00€
008380	Lavatório Planio 80 Branco	65,00€
008425	Lavatório Glass 80 Vermelho	75,00€

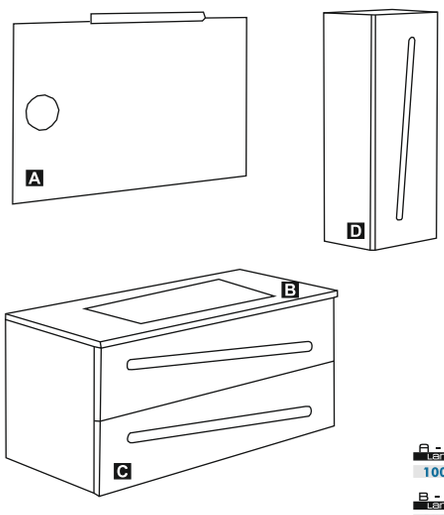

A - ESPELHO

LARG.	PERF.	ALT.
1000	40	600

B - LAVATÓRIO

LARG.	PERF.	ALT.
1010	460	15

C - MÓVEL

LARG.	PERF.	ALT.
990	450	500

D - AUXILIAR

LARG.	PERF.	ALT.
400	255	1000

Cores Disponíveis (Lacados) \ Avaiable colors (Lacquered):

Branco / White / Blanc / Blanco + Vermelho / Red / Rouge / Rojo; Azul / Blue / Bleu / Azul; Roxo / Purple / Pourpre / Purpura; Moka / Brown / Marron / Marrón; Preto / Black / Noir / Negro; Violeta / Violet / Violet / Violeta; Cinza / Gray / Gris / Gris; Branco / White / Blanc / Blanco

CONFIGURAÇÃO APRESENTADA:

MEDIDA		
80		
Código	**Descrição**	**Preço**
010052	Móvel Orby Susp. 80 Branco/Vermelho	200,00€
010132	Espelho Orby 80x60 C/ Ilum. LED	180,00€
008425	Lavatório Glass Vermelho 80	75,00€
010098	Auxiliar Orby 40x26x100 Br/Vermelho	125,00€

OUTRAS CONFIGURAÇÕES:

MEDIDA		
60		
Código	**Descrição**	**Preço**
010046	Móvel Orby Susp. 60 Branco/Vermelho	180,00€
010212	Espelho Orby 60x80 C/ Ilum. LED	180,00€
008378	Lavatório Planio 60 Branco	55,00€
MEDIDA		
100		
Código	**Descrição**	**Preço**
010057	Móvel Orby Susp. 100 Branco/Vermelho	230,00€
010133	Espelho Orby 100x60 C/Ilum. LED	210,00€
009558	Lavatório Planio 100 Branco	75,00€

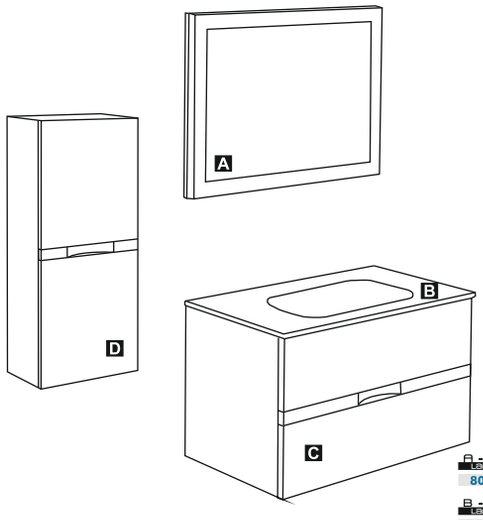

A - ESPELHO		
Larg.	Perf.	Alt.
800	40	600

B - LAVATÓRIO		
Larg.	Perf.	Alt.
810	460	13

C - MÓVEL		
Larg.	Perf.	Alt.
800	460	500

D - AUXILIAR		
Larg.	Perf.	Alt.
400	255	1000

Cores Disponíveis (Lacados) \ Avaiable colors (Lacquered):

Branco / White / Blanc / Blanco + Vermelho / Red / Rouge / Rojo; Azul / Blue / Bleu / Azul; Moka / Brown / Marron / Marrón; Preto / Black / Noir / Negro; Cinza / Gray / Gris / Gris

CONFIGURAÇÃO APRESENTADA:

MEDIDA		
130		
Código	**Descrição**	**Preço**
010894	Móvel Time Suspenso 130 Branco/Carvalho CH	375,00€
010896	Espelho Time 100 C/ Ilum. LED	195,00€
009558	Lavatório Planio 100 Branco	75,00€
010898	Conj. Time Susp. 130 Branco/Carvalho CH	615,00€

OUTRAS CONFIGURAÇÕES:

MEDIDA		
110		
Código	**Descrição**	**Preço**
010895	Móvel Time Suspenso 110 Branco/Carvalho CH	335,00€
010897	Espelho Time 80 C/ Ilum. LED	175,00€
008380	Lavatório Planio 80 Branco	65,00€
010899	Conj. Time Susp. 110 Branco/Carvalho CH	550,00€
011000	Auxiliar Time 40x26x100 Carvalho CH	165,00€

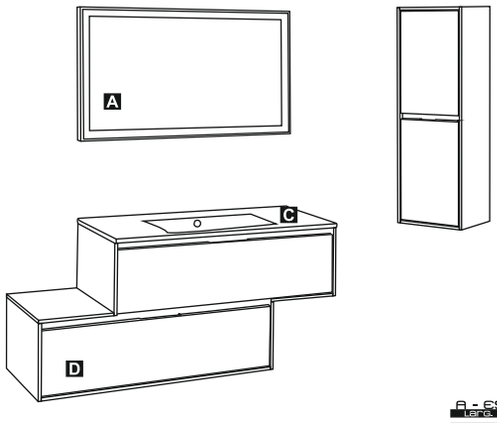

A - ESPELHO

Larg.	Perf.	Alt.
800	40	600

B - LAVATÓRIO

Larg.	Perf.	Alt.
810	460	13

C - MÓVEL

Larg.	Perf.	Alt.
790	455	500

Acabamentos Disponíveis (Folheado Madeira) \ Avaiable Finishing (Wood):

Branco / White / Blanc / Blanco + Carvalho NG, Pinho SC, Carvalho CH, Carvalho MP

CONFIGURAÇÃO APRESENTADA:

MEDIDA		
80		
Código	**Descrição**	**Preço**
009917	Móvel Monza Suspenso 80 Branco	135,00€
008865	Espelho Polido Red 80x60	17,50€
008495	Lavatório Plan Curvo 80 Branco	70,00€
009935	Conj. Monza Susp. 80 Branco	215,00€

OUTRAS CONFIGURAÇÕES:

MEDIDA		
60		
Código	**Descrição**	**Preço**
009923	Móvel Monza Suspenso 60 Branco	125,00€
008867	Espelho Polido Red 60x60	15,00€
008494	Lavatório Plan Curvo 60 Branco	60,00€
009941	Conj. Monza Susp. 60 Branco	190,00€

MEDIDA		
100		
Código	**Descrição**	**Preço**
009911	Móvel Monza Suspenso 100 Branco	155,00€
008866	Espelho Polido Red 100x60	20,00€
008496	Lavatório Plan Curvo 100 Branco	105,00€
009929	Conj. Monza Susp. 100 Branco	270,00€

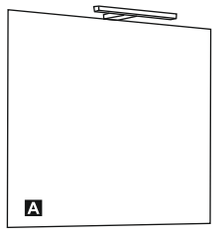

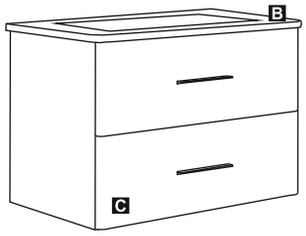

A - ESPELHO

LARG.	PERF.	ALT.
1600	40	800

B - LAVATÓRIO

LARG.	PERF.	ALT.
1600	400	15

C - MÓVEL

LARG.	PERF.	ALT.
1600	400	800

Cores Disponíveis (Lacados) \ Avaiable colors (Lacquered):

Branco White Blanc Blanco + Vermelho Red Rouge Rojo | Castanho Brown Marron Marrón | Preto Black Noir Negro | Cinza Gray Gris Gris | Branco White Blanc Blanco

CONFIGURAÇÃO APRESENTADA:

MEDIDA 80

Código	Descrição	Preço
010001	Móvel Globo One Suspenso 80 Branco/Azul	190,00€
009484	Espelho Ozone 80x60 C/ Ilum.	90,00€
008495	Lavatório Plan Curvo 80 Branco	70,00€
011038	Conj. Globo One Susp. 80 Branco/Azul	335,00€
009473	Auxiliar Globo 30x25x100 Branco/Azul	165,00€

OUTRAS CONFIGURAÇÕES:

MEDIDA 60

Código	Descrição	Preço
009996	Móvel Globo One Susp 60 Branco/Azul	170,00€
008867	Espelho Polido Red 60x60	15,00€
008494	Lavatório Plan Curvo 60 Branco	60,00€
010022	Conj. Globo One Susp. 60 Branco/Azul	235,00€

MEDIDA 100

Código	Descrição	Preço
009991	Móvel Globo One Susp 100 Branco/Azul	220,00€
008866	Espelho Polido Red 100x60	20,00€
008496	Lavatório Plan Curvo 100 Branco	105,00€
010017	Conj. Globo One Susp. 100 Branco/Azul	330,00€

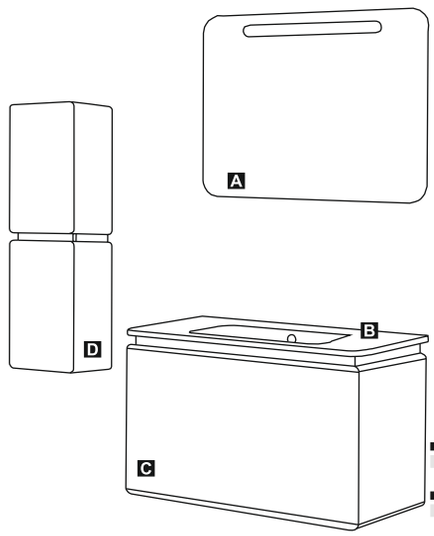

A - ESPELHO		
Larg.	Perf.	Alt.
800	40	600

B - LAVATÓRIO		
Larg.	Perf.	Alt.
810	460	13

C - MÓVEL		
Larg.	Perf.	Alt.
790	400	800

D - AUXILIAR		
Larg.	Perf.	Alt.
1600	255	1000

Cores Disponíveis (Lacados) \ Avaiable colors (Lacquered):

Branco White Blanc Blanco + Vermelho Red Rouge Rojo · Azul Blue Bleu Azul · Roxo Purple Pourpre Purpura · Pistacho Green Vert Verde · Preto Black Noir Negro

MEDIDA 120

Código	Descrição	Preço
010009	Móvel Globo One Suspenso 120 Branco/Azul	270,00€
009047	Espelho Polido Red 120x60	22,50€
009276	Lavatório Plan Curvo 120 Branco	200,00€
010035	Conj. Globo One Suspenso 120 Branco/Azul	467,50€

CONFIGURAÇÃO APRESENTADA:

MEDIDA 60

Código	Descrição	Preço
009969	Móvel Globo Duo Suspenso 60 Branco/Moka	245,00€
009361	Espelho Ozone 60x60 C/ Ilum.	75,00€
008494	Lavatório Plan Curvo 60 Branco	60,00€
011037	Conj. Globo Duo Susp. 60 Branco/Moka	365,00€
010015	Auxiliar Globo 30x25x100 Branco/Moka	165,00€

OUTRAS CONFIGURAÇÕES:

MEDIDA 80

Código	Descrição	Preço
009972	Móvel Globo Duo Susp 80 Branco/Moka	275,00€
008865	Espelho Polido Red 80x60	15,00€
008495	Lavatório Plan Curvo 80 Branco	70,00€
009692	Conj. Globo Duo Susp. 80 Branco/Moka	345,00€

MEDIDA 100

Código	Descrição	Preço
009357	Móvel Globo Duo Susp 100 Branco/Moka	315,00€
008866	Espelho Polido Red 100x60	20,00€
008496	Lavatório Plan Curvo 100 Branco	105,00€
009697	Conj. Globo Duo Susp. 100 Branco/Moka	420,00€

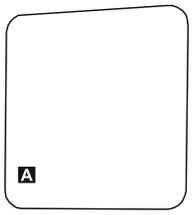

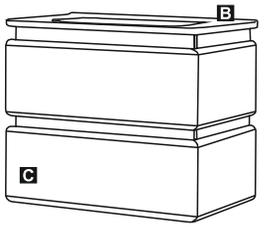

A - ESPELHO

Larg.	Perf.	Alt.
600	40	600

B - LAVATÓRIO

Larg.	Perf.	Alt.
610	460	13

C - MÓVEL

Larg.	Perf.	Alt.
590	255	1000

Cores Disponíveis (Lacados) \ Avaiable colors (Lacquered):

Branco / White / Blanc / Blanco + Vermelho / Red / Rouge / Rojo · Azul / Blue / Bleu / Azul · Roxo / Purple / Pourpre / Purpura · Pistacho / Green / Vert / Verde · Preto / Black / Noir / Negro

MEDIDA 120

Código	Descrição	Preço
009978	Móvel Globo Duo Suspenso 120 Branco/Moka	370,00€
009047	Espelho Polido Red 120x60	22,50€
009276	Lavatório Plan Curvo 120 Branco	200,00€
009986	Conj. Globo Duo Suspenso 120 Branco/Moka	565,00€

CONFIGURAÇÃO APRESENTADA:

MEDIDA 80

Código	Descrição	Preço
010597	Móvel Ragusa Suspenso 80 Branco	165,00€
010628	Espelho Ragusa 80x80 Branco	145,00€
008380	Lavatório Planio 80 Branco	65,00€
010444	Conj. Ragusa Susp. 80 Branco	355,00€
010546	Auxiliar Chão Alto Ragusa 40x32x140 Branco	250,00€

OUTRAS CONFIGURAÇÕES:

MEDIDA 60

Código	Descrição	Preço
010596	Móvel Ragusa Suspenso 60 Branco	147,50€
010627	Espelho Ragusa 60x80 Branco	115,00€
008378	Lavatório Planio 60 Branco	55,00€
010438	Conj. Ragusa Suspenso 60 Branco	300,00€

MEDIDA 100

Código	Descrição	Preço
010598	Móvel Ragusa Suspenso 100 Branco	185,00€
010629	Espelho Ragusa 100x80 Branco	170,00€
009558	Lavatório Planio 100 Branco	75,00€
010450	Conj. Ragusa Suspenso 100 Branco	405,00€

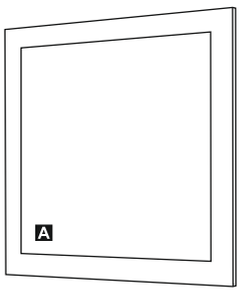

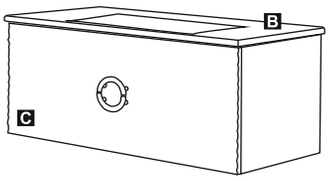

A - ESPELHO

Larg.	Perf.	Alt.
800	40	800

B - LAVATÓRIO

Larg.	Perf.	Alt.
810	460	15

C - MÓVEL

Larg.	Perf.	Alt.
790	455	360

Cores Disponíveis (Lacados) \ Avaiable colors (Lacquered):

Branco / White / Blanc / Blanco + Vermelho / Red / Rouge / Rojo

Castanho / Brown / Marron / Marrón

Preto / Black / Noir / Negro

Cinza / Gray / Gris / Gris

Branco / White / Blanc / Blanco

CONFIGURAÇÃO APRESENTADA:

MEDIDA 80

Código	Descrição	Preço
010643	Móvel Fox 80 Branco/Moka	150,00€
008069	Espelho Ex 80 Branco	45,00€
008380	Lavatório Planio 80 Branco	65,00€
010485	Conj. Fox 80 Branco/Moka	250,00€
010548	Auxiliar Fox 40x32x157 Branco/Moka	135,00€

OUTRAS CONFIGURAÇÕES:

MEDIDA 60

Código	Descrição	Preço
010642	Móvel Fox 60 Branco/Moka	140,00€
008067	Espelho Ex 60 Branco	35,00€
008378	Lavatório Planio 60 Branco	55,00€
010480	Conj. Fox 60 Branco/Moka	220,00€

MEDIDA 100

Código	Descrição	Preço
010644	Móvel Fox 100 Branco/Moka	180,00€
008388	Espelho Ex 100 Branco	60,00€
009558	Lavatório Planio 100 Branco	75,00€
010490	Conj. Fox 100 Branco/Moka	300,00€

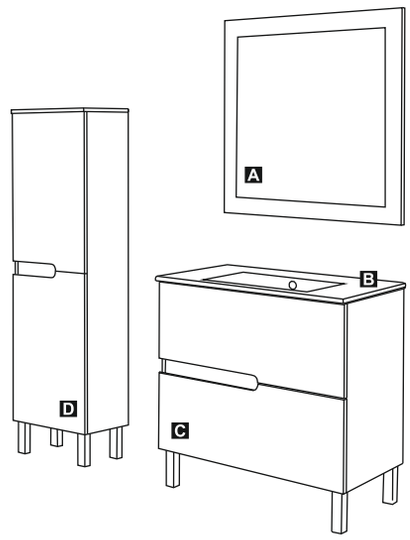

A - ESPELHO

Larg.	Per. P.	Alt.
800	40	800

B - LAVATÓRIO

Larg.	Per. P.	Alt.
810	460	15

C - MÓVEL

Larg.	Per. P.	Alt.
790	455	820

D - AUXILIAR

Larg.	Per. P.	Alt.
400	320	1570

Cores Disponíveis (Lacados) \ Avaiable colors (Lacquered):

CONFIGURAÇÃO APRESENTADA:

MEDIDA 80

Código	Descrição	Preço
010900	Móvel Miami 80 Branco/Moka	197,50€
008069	Espelho Ex 80 Branco	45,00€
008380	Lavatório Planio 80 Branco	65,00€
010903	Conj. Miami 80 Branco/Moka	295,00€
010939	Auxiliar Miami 40x32x157 Branco/Moka	180,00€

OUTRAS CONFIGURAÇÕES:

MEDIDA 60

Código	Descrição	Preço
010901	Móvel Miami 60 Branco/Moka	187,50€
008067	Espelho Ex 60 Branco	35,00€
008378	Lavatório Planio 60 Branco	55,00€
010904	Conj. Miami 60 Branco/Moka	265,00€

MEDIDA 100

Código	Descrição	Preço
010902	Móvel Miami 100 Branco/Moka	220,00€
008388	Espelho Ex 100 Branco	60,00€
009558	Lavatório Planio 100 Branco	75,00€
010905	Conj. Miami 100 Branco/Moka	337,50€

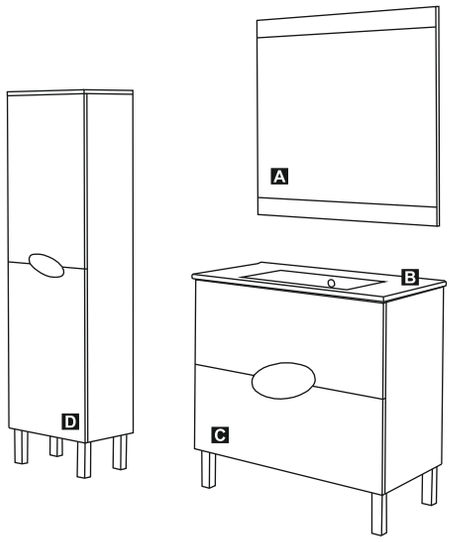

A - ESPELHO

LARG.	PER. P.	ALT.
800	40	800

B - LAVATÓRIO

LARG.	PER. P.	ALT.
810	460	15

C - MÓVEL

LARG.	PER. P.	ALT.
790	455	820

D - AUXILIAR

LARG.	PER. P.	ALT.
400	320	1570

Cores Disponíveis (Lacados) \ Avaiable colors (Lacquered):

Branco White Blanc Blanco + Vermelho Red Rouge Rojo | Castanho Brown Marron Marrón | Laranja Orange Orange Naranja | Pistacho Green Vert Verde | Preto Black Noir Negro | Bege Beige Beige Bege | Cinza Gray Gris Gris | Branco White Blanc Blanco

CONFIGURAÇÃO APRESENTADA:

MEDIDA
120*

Código	Descrição	Preço
010609	Móvel Quattro Suspenso 120 Branco	200,00€
010536	Camerino Quattro 120 Branco	120,00€
009559	Lavatório Plano 120 Branco 2 Pios	140,00€
011032	Conj. Quattro Suspenso 120 Branco	415,00€

OUTRAS CONFIGURAÇÕES:

MEDIDA
60

Código	Descrição	Preço
010606	Movél Quattro Suspenso 60 Branco	120,00€
005026	Espelho Polido 60x75	15,00€
008378	Lavatório Planio 60 Branco	55,00€
010494	Conj. Quattro Suspenso 60 Branco	180,00€
010839	Camerino Quattro 60 Branco	80,00€

MEDIDA
80

Código	Descrição	Preço
010607	Móvel Quattro Suspenso 80 Branco	130,00€
005026	Espelho Polido 60x75	15,00€
008380	Lavatório Planio 80 Branco	65,00€
010499	Conj. Quattro Suspenso 80 Branco	200,00€
010837	Camerino Quattro 80 Branco	90,00€

* Conjunto Quattro Suspenso 120 C/ Espelho Polido - 320,00€

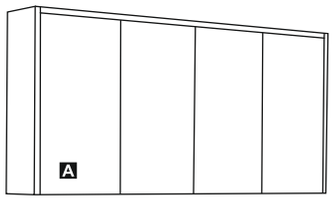

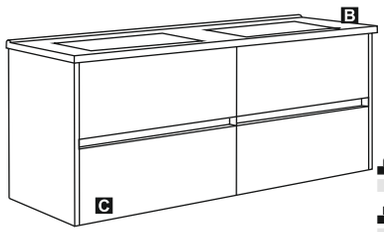

A - CAMERINO

LARG.	PERF.	ALT.
1200	200	600

B - LAVATÓRIO

LARG.	PERF.	ALT.
1210	460	15

C - MÓVEL

LARG.	PERF.	ALT.
1190	455	530

Cores Disponíveis (Lacados) \ Avaiable colors (Lacquered):

Branco White Blanc Blanco + Vermelho Red Rouge Rojo · Castanho Brown Marron Marrón · Laranja Orange Orange Naranja · Pistacho Green Vert Verde · Preto Black Noir Negro · Bege Beige Beige Beige · Cinza Gray Gris Gris · Branco White Blanc Blanco

Acabamentos Disponíveis (Aglomerados)\ Avaiable Finishing (Wood Chipboard):

Alumínio · Wengue

MEDIDA
100

Código	Descrição	Preço
010608	Móvel Quattro Suspenso 100 Branco	150,00€
008866	Espelho Polido Red 100x60	20,00€
009558	Lavatório Planio 100 Branco	75,00€
010506	Conj. Quattro Suspenso 100 Branco	235,00€
010838	Camerino Quattro 100 Branco	110,00€

CONFIGURAÇÃO APRESENTADA:

MEDIDA		
85		
Código	**Descrição**	**Preço**
010906	Móvel Antika 80 Branco/Preto	330,00€
010907	Espelho Antika C/ Ilum. LED	200,00€
006225	Lavatório Glass Preto 810x460	75,00€
010908	Conj. Antika 80 Branco/Preto	575,00€

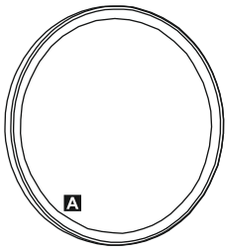

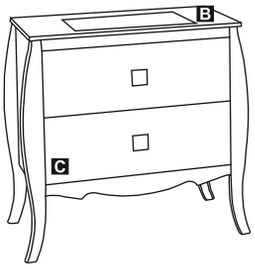

A - ESPELHO

LARG.	PERF.	ALT.
800	40	800

B - LAVATÓRIO

LARG.	PERF.	ALT.
810	460	13

C - MÓVEL

LARG.	PERF.	ALT.
880	455	825

Cores Disponíveis (Lacados) \ Avaiable colors (Lacquered):

Branco White Blanc Blanco	Bege Mate Beige Beige Bege	Preto / Prata Black / Gray Noir / Gris Negro / Gris	Branco / Preto White / Black Blanc / Noir Blanco / Negro

*** Outras configurações para espelho e móvel disponíveis sob consulta.**

CONFIGURAÇÃO APRESENTADA:

MEDIDA		
80		
Código	**Descrição**	**Preço**
010909	Móvel Gama Suspenso 80 Branco/Carvalho NG	180,00€
008865	Espelho Polido Red 80x60	17,50€
008495	Lavatório Plan Curvo 80 Branco	70,00€
010915	Conj. Gama Suspenso 80 Branco/Carvalho NG	255,00€
010921	Auxiliar Gama Susp. 34x34x1360 Br/Carv. NG	205,00€

OUTRAS CONFIGURAÇÕES:

MEDIDA		
60		
Código	**Descrição**	**Preço**
010910	Móvel Gama Suspenso 60 Branco/Carvalho NG	170,00€
008867	Espelho Polido Red 60x60	15,00€
008494	Lavatório Plan Curvo 60 Branco	60,00€
010916	Conj. Gama Suspenso 60 Branco/Carvalho NG	235,00€
010913	Móvel Gama 60 Branco/Carvalho NG	190,00€
010919	Conj. Gama 60 Branco/Carvalho NG	255,00€

MEDIDA		
80		
Código	**Descrição**	**Preço**
010912	Móvel Gama 80 Branco/Carvalho NG	200,00€
008865	Espelho Polido Red 80x60	17,50€
008495	Lavatório Plan Curvo 80 Branco	70,00€
010918	Conj. Gama 80 Branco/Carvalho NG	275,00€

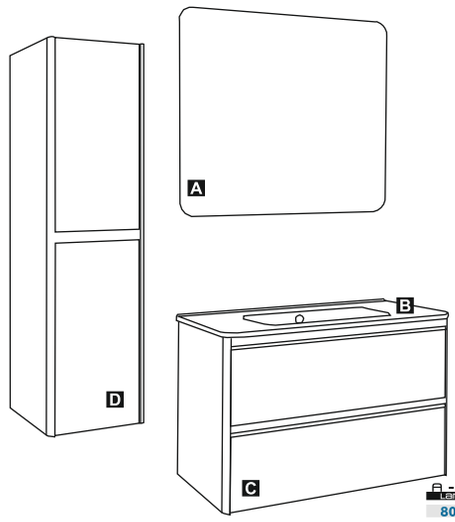

A - ESPELHO

LARG.	PERF.	ALT.
800	40	600

B - LAVATÓRIO

LARG.	PERF.	ALT.
810	460	13

C - MÓVEL

LARG.	PERF.	ALT.
790	455	500

D - AUXILIAR

LARG.	PERF.	ALT.
340	340	1360

Cores Disponíveis (Lacados) \ Avaiable colors (Lacquered):

Branco / White / Blanc / Blanco + Cinza Mate / Gray / Gris / Gris; Moka Mate / Brown / Marron / Marrón; Branco / White / Blanc / Blanco; Preto / Black / Noir / Negro

Acabamentos Disponíveis (Folheado Madeira) \ Avaiable Finishing (Wood):

Carvalho NG; Pinho SC; Carvalho CH; Carvalho MP

MEDIDA		
100		
Código	**Descrição**	**Preço**
010911	Móvel Gama Suspenso 100 Br/Carvalho NG	210,00€
008866	Espelho Polido Red 100x60	20,00€
008496	Lavatório Plan Curvo 100 Branco	105,00€
010917	Conj. Gama Suspenso 100 Br/Carvalho NG	320,00€
010914	Móvel Gama 100 Br/Carvalho NG	230,00€
010920	Conj. Gama 100 Branco/Carvalho NG	340,00€

CONFIGURAÇÃO APRESENTADA:

MEDIDA		
80		
Código	**Descrição**	**Preço**
010592	Móvel Nitro 80 Cinza Mate	190,00€
010924	Espelho Nitro C/ Ilum. LED	200,00€
008380	Lavatório Planio 80 Branco	65,00€
011030	Conj. Nitro 80 Cinza Mate	435,00€

OUTRAS CONFIGURAÇÕES:

MEDIDA		
60		
Código	**Descrição**	**Preço**
010922	Móvel Nitro Suspenso 60 Cinza Mate	165,00€
005026	Espelho Polido 60x75	15,00€
008378	Lavatório Planio 60 Branco	55,00€
010292	Conj. Nitro Suspenso 60 Cinza Mate	225,00€
010701	Móvel Nitro 60 Cinza Mate	175,00€
010283	Conj. Nitro 60 Cinza Mate	235,00€

MEDIDA		
80		
Código	**Descrição**	**Preço**
010590	Móvel Nitro Suspenso 80 Cinza Mate	180,00€
005026	Espelho Polido 60x75	15,00€
008380	Lavatório Planio 80 Branco	65,00€
010289	Conj. Nitro Suspenso 80 Cinza Mate	245,00€
010280	Conj. Nitro 80 Cinza Mate	255,00€
010277	Auxiliar Nitro Susp. 34x34x1360 Cinza Mate	175,00€

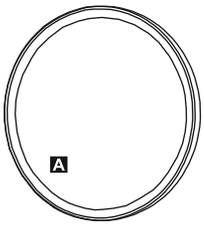

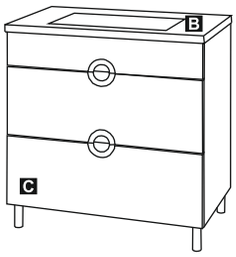

A - ESPELHO		
Larg.	Perf.	Alt.
800	40	800

B - LAVATÓRIO		
Larg.	Perf.	Alt.
810	460	15

C - MÓVEL		
Larg.	Perf.	Alt.
790	455	820

Cores Disponíveis (Lacados) \ Avaiable colors (Lacquered):

Branco
White
Blanc
Blanco

Moka Mate
Brown
Marron
Marrón

Cinza Mate
Gray
Gris
Gris

MEDIDA		
100		
Código	**Descrição**	**Preço**
010760	Móvel Nitro Suspenso 100 Cinza Mate	215,00€
008866	Espelho Polido Red 100x60	20,00€
009558	Lavatório Planio 100 Branco	75,00€
010295	Conj. Nitro Suspenso 100 Cinza Mate	295,00€
010293	Móvel Nitro 100 Cinza Mate	225,00€
010280	Conj. Nitro 100 Cinza Mate	305,00€

CONFIGURAÇÃO APRESENTADA:

MEDIDA		
120		
Código	**Descrição**	**Preço**
010925	Móvel Veneza 120 Branco	220,00€
005026	Espelho Polido 45x60	12,50€
009559	Lavatório Planio 120 Branco 2 Pios	140,00€
010926	Conj. Veneza 120 Branco	365,00€

OUTRAS CONFIGURAÇÕES:

MEDIDA		
120		
010928	Móvel Veneza Suspenso 120 Branco	210,00€
005026	Espelho Polido 45x60	12,50€
009559	Lavatório Planio 120 Branco 2 Pios	140,00€
010927	Conj. Veneza Suspenso 120 Branco	357,50€
011039	Auxiliar 400x150x400 Branco/Cromo	50,00€

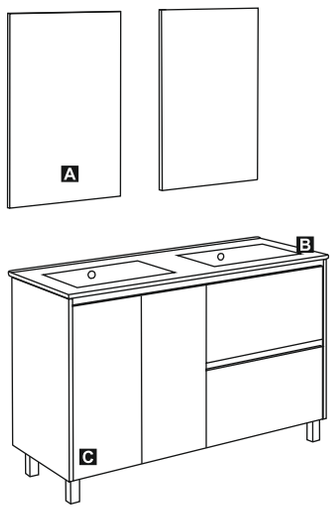

A - ESPELHO

LARG.	PERF.	ALT.
500	20	800

B - LAVATÓRIO

LARG.	PERF.	ALT.
1210	460	15

C - MÓVEL

LARG.	PERF.	ALT.
1190	455	800

Cores Disponíveis (Lacados) \ Avaiable colors (Lacquered):

Branco White Blanc Blanco + Vermelho Red Rouge Rojo · Moka Brown Marron Marrón · Azul Blue Bleu Azul · Violeta Purple Pourpre Purpura · Preto Black Noir Negro · Branco White Blanc Blanco

* Conjunto com 2 espelhos Smille 50x80 com acréscimo de 15,00€

CONFIGURAÇÃO APRESENTADA:

MEDIDA 80

Código	Descrição	Preço
008830	Móvel Fluxus 80 Branco/Preto	185,00€
008865	Espelho Polido Red 80x60	17,50€
008495	Lavatório Plan Curvo 80 Branco	70,00€
008839	Conj. Fluxus 80 Branco/Preto	260,00€
008845	Móvel Fluxus Suspenso 80 Branco/Preto	160,00€
008851	Conj. Fluxus Susp. 80 Branco/Preto	235,00€

OUTRAS CONFIGURAÇÕES:

MEDIDA 60

Código	Descrição	Preço
008829	Móvel Fluxus 60 Branco/Preto	160,00€
008867	Espelho Polido Red 60x60	15,00€
008494	Lavatório Plan Curvo 60 Branco	60,00€
008840	Conj. Fluxus 60 Branco/Preto	225,00€
008844	Móvel Fluxus Suspenso 60 Branco/Preto	130,00€
008850	Conj. Fluxus Susp. 60 Branco/Preto	195,00€

MEDIDA 100

Código	Descrição	Preço
008831	Móvel Fluxus 100 Branco/Preto	227,50€
008866	Espelho Polido Red 100x60	20,00€
008496	Lavatório Plan Curvo 100 Branco	105,00€
008841	Conj. Fluxus 100 Branco/Preto	335,00€
008846	Móvel Fluxus Suspenso 100 Branco/Preto	200,00€
008852	Conj. Fluxus Suspenso 100 Branco/Preto	310,00€

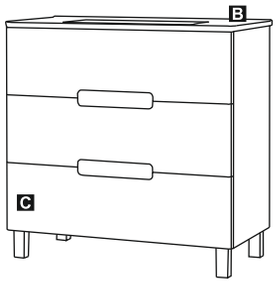

A - ESPELHO

Larg.	Perf.	Alt.
800	40	600

B - LAVATÓRIO

Larg.	Perf.	Alt.
810	460	13

C - MÓVEL

Larg.	Perf.	Alt.
790	455	800

Cores Disponíveis (Lacados) \ Avaiable colors (Lacquered):

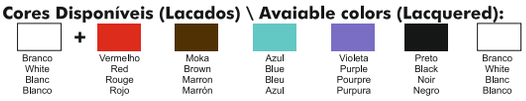

CONFIGURAÇÃO APRESENTADA:

MEDIDA		
80		
Código	Descrição	Preço
009129	Móvel Coral 80 Negro	112,50€
005026	Espelho Polido 60x75	15,00€
008380	Lavatório Planio 80 Branco	65,00€
009182	Conj. Coral 80 Negro C/ Lav. Ceram.	182,50€

OUTRAS CONFIGURAÇÕES:

MEDIDA		
80		
Código	Descrição	Preço
010930	Móvel Coral Suspenso 80 Negro	107,50€
005026	Espelho Polido 60x75	15,00€
008380	Lavatório Planio 80 Branco	65,00€
010931	Conj. Coral Suspenso 80 Negro C/ Lav. Ceram.	177,50€

MEDIDA		
80		
Código	Descrição	Preço
009129	Móvel Coral 80 Negro	112,50€
005026	Espelho Polido 60x75	15,00€
006225	Lavatório Glass Preto 810x460	75,00€
010929	Conj. Coral 80 Negro C/ Lav. Vidro	192,50€

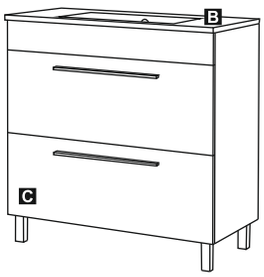

A - ESPELHO

Larg.	Perf.	Alt.
800	40	500

B - LAVATÓRIO

Larg.	Perf.	Alt.
810	460	15

C - MÓVEL

Larg.	Perf.	Alt.
790	455	800

Acabamentos Disponíveis (Aglomerados) \ Avaiable Finishing (Wood Chipboard):

Branco / White / Blanc / Blanco + CB Negro / CB Black / CB Noir / CE Negro; Textil

MEDIDA		
80		
Código	Descrição	Preço
010930	Móvel Coral Suspenso 80 Negro	107,50€
005026	Espelho Polido 60x75	15,00€
006225	Lavatório Glass Preto 810x460	75,00€
010932	Conj. Coral Suspenso 80 Negro C/ Lav. Vidro	187,50€

*** Conjunto com espelho Smille 80x50 com acréscimo de 7,50€**

CONFIGURAÇÃO APRESENTADA:

MEDIDA		
80		
Código	**Descrição**	**Preço**
009128	Móvel Arco 80 Br/Pistacho	140,00€
005026	Espelho Polido 60x75	15,00€
008429	Lavatório Glass Pistachio 810x460	75,00€
009148	Conj. Arco 80 Br/Pistacho C/ Lav. Vidro	220,00€

OUTRAS CONFIGURAÇÕES:

MEDIDA		
80		
Código	**Descrição**	**Preço**
009128	Móvel Arco 80 Br/Pistacho	140,00€
005026	Espelho Polido 60x75	15,00€
008380	Lavatório Planio 80 Branco	65,00€
009214	Conj. Arco 80 Br/Pist. C/ Lav. Ceram.	210,00€

MEDIDA		
80		
Código	**Descrição**	**Preço**
010933	Móvel Arco Suspenso 80 Br/Pistacho	135,00€
005026	Espelho Polido 60x75	15,00€
008429	Lavatório Glass Pistacho 810x460	75,00€
010935	Conj. Arco Susp. 80 Br/Pist. C/ Lav. Vidro	215,00€

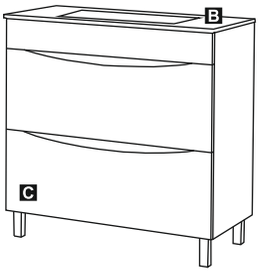

A - ESPELHO		
LARG.	PERF.	ALT.
800	40	500

B - LAVATÓRIO		
LARG.	PERF.	ALT.
810	460	13

C - MÓVEL		
LARG.	PERF.	ALT.
790	455	800

Cores Disponíveis (Lacados) \ Avaiable colors (Lacquered):

Branco White Blanc Blanco	+	Vermelho Red Rouge Rojo	Castanho Brown Marron Marrón	Laranja Orange Orange Naranja	Pistacho Green Vert Verde	Preto Black Noir Negro	Bege Beige Beige Bege	Cinza Gray Gris Gris	Branco White Blanc Blanco

MEDIDA		
80		
Código	**Descrição**	**Preço**
010933	Móvel Arco Suspenso 80 Br/Pistacho	135,00€
005026	Espelho Polido 60x75	15,00€
008380	Lavatório Planio 80 Branco	65,00€
010934	Conj. Arco Susp. 80 Br/Pist. C/ Lav. Ceram.	205,00€

*** Conjunto com espelho Smille 80x50 com acréscimo de 7,50€**

CONFIGURAÇÃO APRESENTADA:

MEDIDA		
60		
Código	**Descrição**	**Preço**
010573	Móvel Redux 60 Branco	70,00€
005026	Espelho Polido 60x75	15,00€
009554	Lavatório Plan Mini 60 Branco	50,00€
010307	Conj. Redux 60 Branco	127,50€

OUTRAS CONFIGURAÇÕES:

MEDIDA		
80		
Código	**Descrição**	**Preço**
009795	Móvel Redux 80 Branco	77,50€
005026	Espelho Polido 60x75	15,00€
009553	Lavatório Plan Mini 80 Branco	60,00€
010313	Conj. Redux 80 Branco	145,00€

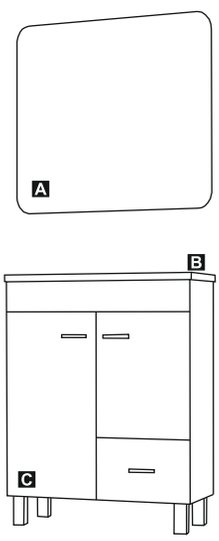

A - ESPELHO		
LARG.	PERF.	ALT.
600	40	600

B - LAVATÓRIO		
LARG.	PERF.	ALT.
610	370	15

C - MÓVEL		
LARG.	PERF.	ALT.
590	355	800

Acabamentos Disponíveis (Aglomerados) \ Avaiable Finishing (Wood Chipboard):

Branco / White / Blanc / Blanco — Wengue — Alumínio

CONFIGURAÇÃO APRESENTADA:

MEDIDA		
80		
Código	**Descrição**	**Preço**
009174	Móvel Cooper 80 Branco/Choco	75,00€
005026	Espelho Polido 60x75	15,00€
008380	Lavatório Planio 80 Branco	65,00€
009175	Conj. Cooper 80 Branco/Choco	145,00€

OUTRAS CONFIGURAÇÕES:

MEDIDA		
80		
Código	**Descrição**	**Preço**
009173	Móvel Cooper 80 Choco/Branco	75,00€
005026	Espelho Polido 60x75	15,00€
008380	Lavatório Planio 80 Branco	65,00€
009176	Conj. Cooper 80 Choco/Branco	145,00€

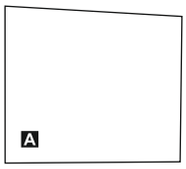

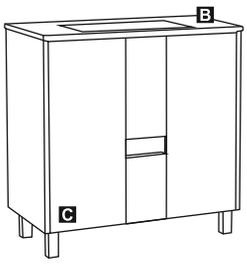

A - ESPELHO

LARG.	PERF.	ALT.
750	40	600

B - LAVATÓRIO

LARG.	PERF.	ALT.
810	460	15

C - MÓVEL

LARG.	PERF.	ALT.
790	455	800

Acabamentos Disponíveis (Aglomerados) \ Avaiable Finishing (Wood Chipboard):

Branco White Blanc Blanco + Choco

Choco + Branco White Blanc Blanco

*** Conjunto com espelho Smille 80x50 com acréscimo de 7,50€**

MEDIDA		
80***		
Código	**Descrição**	**Preço**
005646	Móvel Plan 80 Branco	77,50€
005026	Espelho Polido 60x75	15,00€
008380	Lavatório Planio 80 Ceram. Branco	65,00€
011028	Conj. Plan 80 Branco C/ Lav Ceram	150,00€

OUTRAS CONFIGURAÇÕES:

MEDIDA		
60*		
Código	**Descrição**	**Preço**
005643	Móvel Plan 60 Branco	67,50€
005026	Móvel Espelho Polido 60x75	15,00€
008378	Lavatório Planio 60 Ceram. Branco	55,00€
011025	Conj. Plan 60 Branco C/ Lav. Ceram	130,00€

MEDIDA		
70**		
Código	**Descrição**	**Preço**
005644	Móvel Plan 70 Branco	67,50€
005026	Espelho Polido 60x75	15,00€
008379	Lavatório Planio 70 Ceram. Branco	60,00€
011026	Conj. Plan 70 Branco C/ Lav. Ceram.	140,00€

* Conj. Plan 60 Branco C/ Lavatório em Vidro - 140,00€
** Conj. Plan 70 Branco C/ Lavatório em Vidro - 152,50€
*** Conj. Plan 80 Branco C/ Lavatório em Vidro - 160,00€
**** Conj. Plan 100 Branco C/ Lavatório em Vidro - 190,00€
***** Conj. Plan 120 Branco C/ Lavatório em Vidro - 240,00€
****** O acabamento com placa de cor implica um acréscimo de 6,25€

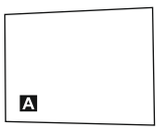

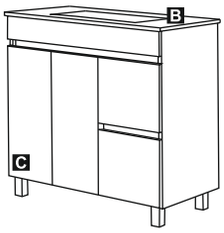

A - ESPELHO

LARG.	PERF.	ALT.
750	40	600

B - LAVATÓRIO

LARG.	PERF.	ALT.
810	460	15

C - MÓVEL

LARG.	PERF.	ALT.
790	455	800

Cores Disponíveis (Lacados) \ Avaiable colors (Lacquered): ******

Acabamentos Disponíveis (Aglomerados) \ Avaiable Finishing (Wood Chipboard):

MEDIDA		
100****		
Código	**Descrição**	**Preço**
005951	Móvel Plan 100 Branco	92,50€
008866	Espelho Polido Red 100x60	20,00€
009558	Lavatório Planio 100 Branco	75,00€
011027	Conj. Plan 100 Branco C/ Lav. Ceram	180,00€

MEDIDA		
120*****		
Código	**Descrição**	**Preço**
007185	Móvel Plan 120 Branco	120,00€
009047	Espelho Polido Red 120x60	22,50€
009559	Lavatório Planio 120 Branco 2 Pios	140,00€
010936	Conj. Plan 120 Branco C/ Lav. Ceram.	270,00€

CONFIGURAÇÃO APRESENTADA:

MEDIDA		
80		
Código	**Descrição**	**Preço**
008454	Móvel Fly Susp. 80 Zarmatt	75,00€
005026	Espelho Polido 60x75	15,00€
008380	Lavatório Planio 80 Branco	65,00€
008458	Conj. Fly Susp. 80 Zarmatt	147,50€

OUTRAS CONFIGURAÇÕES:

MEDIDA		
60		
Código	**Descrição**	**Preço**
010840	Móvel Fly Susp. 60 Zarmatt	70,00€
005026	Espelho Polido 60x75	15,00€
008378	Lavatório Planio 60 Branco	55,00€
011029	Conj. Fly Susp. 60 Zarmatt	132,50€

MEDIDA		
70		
Código	**Descrição**	**Preço**
010937	Móvel Fly Susp 70 Zarmatt	72,50€
005026	Espelho Polido 60x75	15,00€
008379	Lavatório Planio 70 Branco	60,00€
010938	Conj. Fly Susp. 70 Zarmatt	140,00€

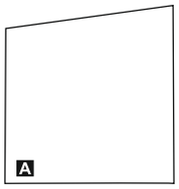

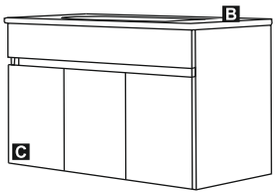

A - ESPELHO

LARG.	PERF.	ALT.
750	40	600

B - LAVATÓRIO

LARG.	PERF.	ALT.
810	460	15

C - MÓVEL

LARG.	PERF.	ALT.
790	455	550

Cores Disponíveis (Lacados) \ Avaiable colors (Lacquered):

Branco
White
Blanc
Branco

Acabamentos Disponíveis (Aglomerados) \ Avaiable Finishing (Wood Chipboard):

Wengue
Zarmatt

MEDIDA		
80		
Código	**Descrição**	**Preço**
008449	Móvel Fly 80 Zarmatt	77,50€
005026	Espelho Polido 60x75	15,00€
008380	Lavatório Planio 80 Branco	65,00€
008450	Conj. Fly 80 Zarmatt	150,00€

CONFIGURAÇÃO APRESENTADA:

MEDIDA		
60 **		
Código	**Descrição**	**Preço**
008219	Móvel Planio 60 Branco	57,50€
005026	Espelho Polido 60x75	15,00€
008378	Lavatório Planio 60 Branco	55,00€
008256	Conj. Planio 60 Branco	120,00€

OUTRAS CONFIGURAÇÕES:

MEDIDA		
50 *		
Código	**Descrição**	**Preço**
008217	Móvel Planio 50 Branco	60,00€
005025	Espelho Polido 45x60	12,50€
005318	Lavatório Planio 50 Branco	50,00€
008233	Conj. Planio 50 Branco	110,00€

MEDIDA		
70 ***		
Código	**Descrição**	**Preço**
008245	Móvel Planio 70 Branco	75,00€
005026	Espelho Polido 60x75	15,00€
008379	Lavatório Planio 70 Branco	60,00€
008249	Conj. Planio 70 Branco	130,00€

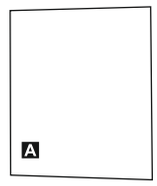

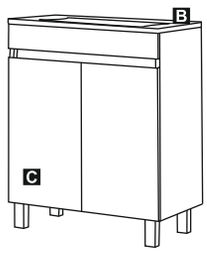

A - ESPELHO

Larg.	Perf.	Alt.
600	40	750

B - LAVATÓRIO

Larg.	Perf.	Alt.
610	460	15

C - MÓVEL

Larg.	Perf.	Alt.
590	455	800

Cores Disponíveis (Lacados) \ Avaiable colors (Lacquered): ****

Branco White Blanc Blanco + Vermelho Red Rouge Rojo · Castanho Brown Marron Marrón · Laranja Orange Orange Naranja · Pistacho Green Vert Verde · Preto Black Noir Negro · Bege Beige Beige Beige · Cinza Gray Gris Gris · Branco White Blanc Blanco

Acabamentos Disponíveis (Aglomerados) \ Avaiable Finishing (Wood Chipboard):

Wengue

* Conj. Planio 50 Branco C/ Lavatório em Vidro - 112,50€
** Conj. Planio 60 Branco C/ Lavatório em Vidro - 132,50€
*** Conj. Planio 70 Branco C/ Lavatório em Vidro - 142,50€
**** O acabamento com cor implica um acréscimo de 5,00€

CONFIGURAÇÃO APRESENTADA:

MEDIDA		
80		
Código	Descrição	Preço
001417	Móvel Verona 80 Branco	77,50€
005026	Espelho Polido 60x75	15,00€
008378	Lavatório Planio 80 Branco	65,00€
009399	Conj. Verona 80 Branco	150,00€

OUTRAS CONFIGURAÇÕES:

MEDIDA		
80		
Código	Descrição	Preço
001417	Móvel Verona 80 Branco	77,50€
009148	Espelho Smille (Madeira) 80x50	22,50€
008378	Lavatório Planio 80 Branco	65,00€
009399	Conj. Verona 80 Branco	155,00€

80		
Código	Descrição	Preço
001417	Móvel Verona 80 Branco	77,50€
005026	Espelho Polido 60x75	15,00€
006225	Lavatório Glass Preto 810x460	75,00€
011024	Conj. Verona 80 Branco	160,00€

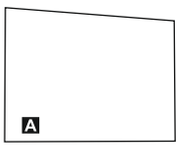

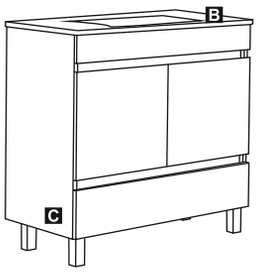

A - ESPELHO

Larg.	Perf.	Alt.
750	40	600

B - LAVATÓRIO

Larg.	Perf.	Alt.
810	460	15

C - MÓVEL

Larg.	Perf.	Alt.
790	455	800

Cores Disponíveis (Lacados) \ Avaiable colors (Lacquered):

Branco
White
Blanc
Blanco

Acabamentos Disponíveis (Aglomerados) \ Avaiable Finishing (Wood Chipboard):

Wengue

CONFIGURAÇÃO APRESENTADA:

MEDIDA		
70		
Código	**Descrição**	**Preço**
009523	Móvel Kubo 70 Br/Preto	70,00€
009520	Espelho Decor 75x65 Preto	30,00€
008379	Lavatório Planio 70 Branco	60,00€
009610	Conj. Kubo 70 Br/Preto	150,00€

OUTRAS CONFIGURAÇÕES:

MEDIDA		
70		
Código	**Descrição**	**Preço**
009502	Móvel Kubo 70 Branco	67,50€
005026	Espelho Polido 60x75	15,00€
008379	Lavatório Planio 70 Branco	60,00€
009529	Conj. Kubo 70 Branco	135,00€
70		
Código	**Descrição**	**Preço**
009502	Móvel Kubo 70 Br\Pr	67,50€
009520	Espelho Decor 75x65 Preto	30,00€
006226	Lavatório Glass Preto 710x460	75,00€
009530	Conj. Kubo 70 Br/Preto	160,00€

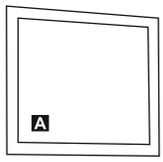

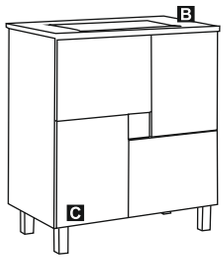

A - ESPELHO		
LARG.	PERF.	ALT.
650	40	750

B - LAVATÓRIO		
LARG.	PERF.	ALT.
710	460	15

C - MÓVEL		
LARG.	PERF.	ALT.
690	455	800

Cores Disponíveis (Lacados) \ Avaiable colors (Lacquered):

Branco White Blanc Blanco	Vermelho Red Rouge Rojo	Castanho Brown Marron Marrón	Laranja Orange Orange Naranja	Pistacho Green Vert Verde	Preto Black Noir Negro	Bege Beige Beige Beige	Cinza Gray Gris Gris	Branco White Blanc Blanco

CONFIGURAÇÃO APRESENTADA:

MEDIDA

50

Código	Descrição	Preço
009030	Móvel Olix-M 50 Branco	47,50€
005025	Espelho Polido 45x60	12,50€
07003	Lavatório California 50 Branco	25,00€
009028	Conj. Olix-M 50 Branco	80,00€

Acabamentos Disponíveis (Lacados) \ Avaiable Finishing (Lacquered):

Branco
White
Blanc
Blanco

Acabamentos Disponíveis (Aglomerados) \Avaiable Finishing (Wood Chipboard):

Wengue

CONFIGURAÇÃO APRESENTADA:

MEDIDA

50

Código	Descrição	Preço
009495	Móvel Flix 50 Branco	45,50€
005025	Espelho Polido 45x60	12,50€
007003	Lavatório California 50 Branco	25,00€
010942	Conj. Flix 50 Branco	77,50€

Acabamentos Disponíveis (Lacados) \ Avaiable Finishing (Lacquered):

Branco
White
Blanc
Blanco

CONFIGURAÇÃO APRESENTADA:

MEDIDA

40

Código	Descrição	Preço
010715	Móvel Riga 40 Branco	40,00€
005025	Espelho Polido 45x60	12,50€
010659	Lavatório Planio 40 Branco	30,00€
010716	Conj. Riga 40 Branco	75,00€

Acabamentos Disponíveis (Lacados) \ Avaiable Finishing (Lacquered):

Branco
White
Blanc
Blanco

CONFIGURAÇÃO APRESENTADA:

MEDIDA		
60		
Código	Descrição	Preço
009901	Camerino By Day 60 Cinza	200,00€

CONFIGURAÇÃO APRESENTADA:

MEDIDA		
90		
Código	Descrição	Preço
009906	Camerino Orion 90 Branco	150,00€

CONFIGURAÇÃO APRESENTADA:

MEDIDA		
80		
Código	Descrição	Preço
009902	Camerino By Day 80 Cinza	270,00€

CONFIGURAÇÃO APRESENTADA:

MEDIDA		
80		
Código	Descrição	Preço
009909	Camerino Tin 80 Cinza	145,00€

CONFIGURAÇÃO APRESENTADA:

MEDIDA		
100		
Código	Descrição	Preço
009903	Camerino By Day 100 Cinza	360,00€

CONFIGURAÇÃO APRESENTADA:

MEDIDA		
50		
Código	Descrição	Preço
009908	Camerino Sun 50 Branco	160,00€

CONFIGURAÇÃO APRESENTADA:

MEDIDA		
50		
Código	Descrição	Preço
009904	Camerino Ducta 50 Branco	130,00€

CONFIGURAÇÃO APRESENTADA:

MEDIDA		
50		
Código	Descrição	Preço
009514	Camerino Eko 50 Br C/ Espelho	50,00€
009516	Camerino Eko 50 Br S/ Espelho	47,50€
009513	Camerino Eko 50 Wg C/ Espelho	50,00€
009515	Camerino Eko 50 Wg S/ Espelho	47,50€

CONFIGURAÇÃO APRESENTADA:

MEDIDA		
90		
Código	Descrição	Preço
009905	Camerino Ducta 90 Branco	180,00€

CONFIGURAÇÃO APRESENTADA:

MEDIDA		
30		
Código	Descrição	Preço
007449	Aux. Chão Baixo Plan M-30 Br	72,50€
007429	Aux. Chão Baixo Plan M-30 WG	72,50€

CONFIGURAÇÃO APRESENTADA:

MEDIDA		
30		
Código	Descrição	Preço
010548	Aux. Fox 40X32X157 Branco	165,00€

CONFIGURAÇÃO APRESENTADA:

MEDIDA		
30		
Código	Descrição	Preço
007427	Aux. Chão Alto Plan P-30 Wengue	100,00€
007447	Aux. Chão Alto Plan P-30 Branco	100,00€

CONFIGURAÇÃO APRESENTADA:

MEDIDA		
30		
Código	Descrição	Preço
009511	Aux. Fluxus 30x25x100 Br/Preto	110,00€

CONFIGURAÇÃO APRESENTADA:

MEDIDA		
60		
Código	Descrição	Preço
007428	Aux. Chão Alto Plan P-60 Wengue	170,00€
007448	Aux. Chão Alto Plan P-60 Branco	170,00€

CONFIGURAÇÃO APRESENTADA:

MEDIDA		
30		
Código	Descrição	Preço
010567	Aux. Paris P-30 2P Branco	95,00€

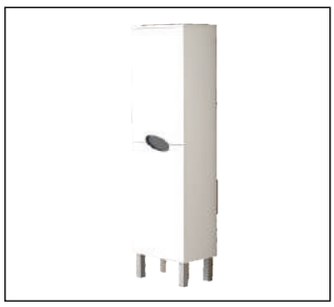

CONFIGURAÇÃO APRESENTADA:

MEDIDA		
40		
Código	Descrição	Preço
010939	Aux. Miami 40X32X157 Branco	215,00€

CONFIGURAÇÃO APRESENTADA:

MEDIDA		
30		
Código	Descrição	Preço
009473	Aux. Globo 30X100 Br/Azul	160,00€

CONFIGURAÇÃO APRESENTADA:

MEDIDA		
40		
Código	Descrição	Preço
010546	Aux. Ragusa 40X32X157 Branco	230,00€

CONFIGURAÇÕES DISPONÍVEIS:

Código	Descrição	Preço
004735	Espelho Baju 50x70	20,00€
004136	Espelho Baju 60x80	25,00€

CONFIGURAÇÕES DISPONÍVEIS:

Código	Descrição	Preço
011023	Espelho Decor Preto 65x75	30,00€
011019	Espelho Decor Castanho 65x75	30,00€
011020	Espelho Decor Laranja 65x75	30,00€
011021	Espelho Decor Verde 65x75	30,00€
011022	Espelho Decor Vermelho 65x75	30,00€

CONFIGURAÇÕES DISPONÍVEIS:

Código	Descrição	Preço
005505	Espelho Odi 50x70	20,00€
004737	Espelho Odi 60x80	25,00€

CONFIGURAÇÕES DISPONÍVEIS:

Código	Descrição	Preço
005026	Espelho Polido 60x75	15,00€
005025	Espelho Polido 45x60	12,50€
010140	Espelho Polido 80x60	17,50€

CONFIGURAÇÕES DISPONÍVEIS:

Código	Descrição	Preço
008641	Espelho Nun 60x80	22,50€

CONFIGURAÇÕES DISPONÍVEIS:

Código	Descrição	Preço
008867	Espelho Polido Red 60x60	15,00€
008865	Espelho Polido Red 80x60	17,50€
008866	Espelho Polido Red 100x60	20,00€
009047	Espelho Polido Red 120x60	22,50€

CONFIGURAÇÕES DISPONÍVEIS:

Código	Descrição	Preço
005988	Espelho White Rose 70x60	20,00€
005985	Espelho White Rose 80x60	25,00€
005986	Espelho White Rose 90x60	30,00€

CONFIGURAÇÕES DISPONÍVEIS:

Código	Descrição	Preço
010139	Espelho Decor Corner 80x70	18,50€

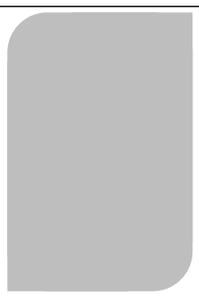

CONFIGURAÇÕES DISPONÍVEIS:

Código	Descrição	Preço
008025	Espelho Matizado 100x80	35,00€
010123	Espelho Matizado 120x80	45,00€
010124	Espelho Matizado 140x80	55,00€

CONFIGURAÇÕES DISPONÍVEIS:

Código	Descrição	Preço
010811	Espelho Alabama 70x50 C/ LED	130,00€
010810	Espelho Alabama 80x60 C/ LED	140,00€

www.atila.pt

CONFIGURAÇÕES DISPONÍVEIS:

Código	Descrição	Preço
010813	Espelho Arizona 70x50 C/ LED	140,00€
010812	Espelho Arizona 80x60 C/ LED	150,00€

CONFIGURAÇÕES DISPONÍVEIS:

Código	Descrição	Preço
010823	Espelho Top Frame 70x50 C/ LED	90,00€
010822	Espelho Top Frame 80x60 C/ LED	95,00€

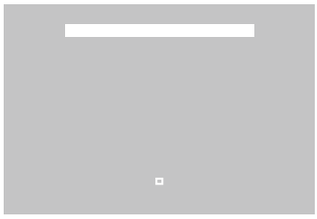

CONFIGURAÇÕES DISPONÍVEIS:

Código	Descrição	Preço
010815	Espelho Havai 70x50 C/ LED	140,00€
010814	Espelho Havai 80x60 C/ LED	150,00€

CONFIGURAÇÕES DISPONÍVEIS:

Código	Descrição	Preço
010825	Espelho Square Light 70x50 C/ LED	105,00€
010824	Espelho Square Light 80x60 C/ LED	115,00€

CONFIGURAÇÕES DISPONÍVEIS:

Código	Descrição	Preço
010817	Espelho Rigel 70x50 C/ LED	90,00€
010816	Espelho Rigel 80x60 C/ LED	100,00€

CONFIGURAÇÕES DISPONÍVEIS:

Código	Descrição	Preço
010827	Espelho Alaska 70x50 C/ LED	105,00€
010826	Espelho Alaska 80x60 C/ LED	110,00€

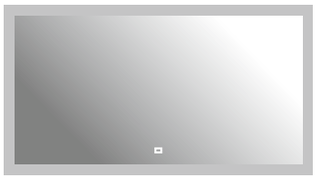

CONFIGURAÇÕES DISPONÍVEIS:

Código	Descrição	Preço
010819	Espelho Draven 70x50 C/ LED	90,00€
010818	Espelho Draven 80x60 C/ LED	100,00€

CONFIGURAÇÕES DISPONÍVEIS:

Código	Descrição	Preço
010828	Espelho Circle Dim. 60 C/ LED	130,00€
010829	Espelho Circle Dim. 70 C/ LED	135,00€

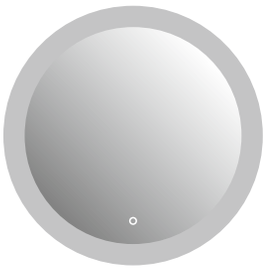

CONFIGURAÇÕES DISPONÍVEIS:

Código	Descrição	Preço
010821	Espelho Flórida 70x50 C/ LED	100,00€
010820	Espelho Flórida 80x60 C/ LED	110,00€

CONFIGURAÇÕES DISPONÍVEIS:

Código	Descrição	Preço
010831	Espelho Back Light 70x50 C/ LED	135,00€
010830	Espelho Back Light 80x60 C/ LED	145,00€

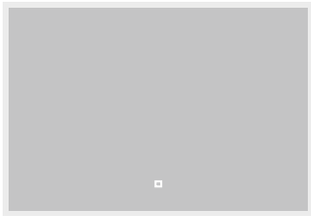

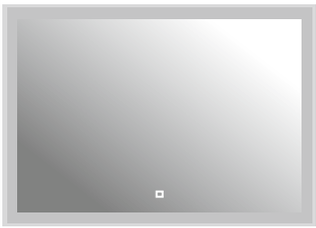

CONFIGURAÇÕES DISPONÍVEIS:

Código	Descrição	Preço
010832	Espelho Gore 70x50 C/ LED	130,00€
010833	Espelho Gore 80x60 C/ LED	140,00€

CONFIGURAÇÕES DISPONÍVEIS:

Código	Descrição	Preço
009804	Aplique Veronica LED's	35,00€

CONFIGURAÇÕES DISPONÍVEIS:

Código	Descrição	Preço
003045	Espelho Marte 60x80 C/ Ilum.	25,00€

CONFIGURAÇÕES DISPONÍVEIS:

Código	Descrição	Preço
010947	Aplique Karin LED's	55,00€

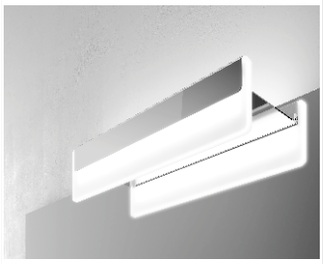

CONFIGURAÇÕES DISPONÍVEIS:

Código	Descrição	Preço
001607	Espelho Palma 60x80 C/ Ilum.	25,00€

CONFIGURAÇÕES DISPONÍVEIS:

Código	Descrição	Preço
009805	Aplique Irene 13 LED's	30,00€
009806	Aplique Irene 16 LED's	45,00€

CONFIGURAÇÕES DISPONÍVEIS:

Código	Descrição	Preço
004006	Espelho Bia 60x80 C/ Ilum.	25,00€

CONFIGURAÇÕES DISPONÍVEIS:

Código	Descrição	Preço
009802	Aplique Esther 1010 LED's	30,00€
009803	Aplique Esther 3010 LED's	45,00€

CONFIGURAÇÕES DISPONÍVEIS:

Código	Descrição	Preço
010948	Aplique Angela LED's	65,00€

CONFIGURAÇÕES DISPONÍVEIS:

Código	Descrição	Preço
009798	Aplique Veronica Cromo	20,00€

CONFIGURAÇÕES DISPONÍVEIS:

Código	Descrição	Preço
009800	Aplique Baguim Cromo	16,50€

CONFIGURAÇÕES DISPONÍVEIS:

Código	Descrição	Preço
009799	Aplique Alfena Cromo	15,00€

CONFIGURAÇÕES DISPONÍVEIS:

Código	Descrição	Preço
009801	Aplique Natália Cromo	9,50€

CONFIGURAÇÕES DISPONÍVEIS:

Código	Descrição	Preço
009891	Monocomando Lav. Himy Cromo	40,00€

CONFIGURAÇÕES DISPONÍVEIS:

Código	Descrição	Preço
010992	Monocomando Bidé Aqua Cromo	35,00€

CONFIGURAÇÕES DISPONÍVEIS:

Código	Descrição	Preço
009894	Monocomando Bidé Himy Cromo	40,00€

CONFIGURAÇÕES DISPONÍVEIS:

Código	Descrição	Preço
010990	Monocomando Banheira Aqua Cr	55,00€

CONFIGURAÇÕES DISPONÍVEIS:

Código	Descrição	Preço
009900	Monocomando Banheira Himy Cr	60,00€

CONFIGURAÇÕES DISPONÍVEIS:

Código	Descrição	Preço
010991	Monocomando Duche Aqua Cr	45,00€

CONFIGURAÇÕES DISPONÍVEIS:

Código	Descrição	Preço
009897	Monocomando Duche Himy Cr	50,00€

CONFIGURAÇÕES DISPONÍVEIS:

Código	Descrição	Preço
002727	Monocomando Lav. Luxo Cromo	35,00€

CONFIGURAÇÕES DISPONÍVEIS:

Código	Descrição	Preço
010993	Monocomando Lav. Aqua Cromo	35,00€

CONFIGURAÇÕES DISPONÍVEIS:

Código	Descrição	Preço
002728	Monocomando Bidé Luxo Cromo	35,00€

CONFIGURAÇÕES DISPONÍVEIS:

Código	Descrição	Preço
000006	Monocomando Banheira Luxo Cr	52,50€

CONFIGURAÇÕES DISPONÍVEIS:

Código	Descrição	Preço
003704	Monocomando Duche Matrix Cr	55,00€

CONFIGURAÇÕES DISPONÍVEIS:

Código	Descrição	Preço
002110	Monocomando Duche Luxo Cr	45,00€

CONFIGURAÇÕES DISPONÍVEIS:

Código	Descrição	Preço
002265	Monocomando Lav. Cris Cromo	20,00€

CONFIGURAÇÕES DISPONÍVEIS:

Código	Descrição	Preço
000213	Monocomando Lav. Matrix Cromo	45,00€

CONFIGURAÇÕES DISPONÍVEIS:

Código	Descrição	Preço
002343	Monocomando Bidé Cris Cromo	20,00€

CONFIGURAÇÕES DISPONÍVEIS:

Código	Descrição	Preço
000244	Monocomando Bidé Matrix Cr	45,00€

CONFIGURAÇÕES DISPONÍVEIS:

Código	Descrição	Preço
002344	Monocomando Banheira Cris Cr	30,00€

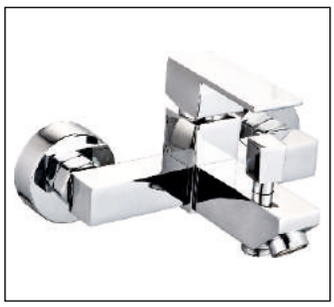

CONFIGURAÇÕES DISPONÍVEIS:

Código	Descrição	Preço
000206	Monocomando Banheira Matrix Cr	65,00€

CONFIGURAÇÕES DISPONÍVEIS:

Código	Descrição	Preço
002464	Monocomando Duche Cris Cr	25,00€

CONFIGURAÇÕES DISPONÍVEIS:

Código	Descrição	Preço
002766	Monocomando Lav. Suzy Cromo	17,50€

CONFIGURAÇÕES DISPONÍVEIS:

Código	Descrição	Preço
005694	Rampa Duche Luxo(M+CT+CM)	100,00€

CONFIGURAÇÕES DISPONÍVEIS:

Código	Descrição	Preço
002767	Monocomando Bidé Suzy Cromo	17,50€

CONFIGURAÇÕES DISPONÍVEIS:

Código	Descrição	Preço
005695	Rampa Duche Matrix(M+CT+CM)	150,00€

CONFIGURAÇÕES DISPONÍVEIS:

Código	Descrição	Preço
002768	Monocomando Banheira Suzy Cr	22,50€

CONFIGURAÇÕES DISPONÍVEIS:

Código	Descrição	Preço
010836	Rampa Duche Himy (M+CT+CM)	150,00€

CONFIGURAÇÕES DISPONÍVEIS:

Código	Descrição	Preço
002769	Monocomando Duche Suzy Cr	20,00€

CONFIGURAÇÕES DISPONÍVEIS:

Código	Descrição	Preço
010835	Rampa Duche 12000(CT+CM)	50,00€

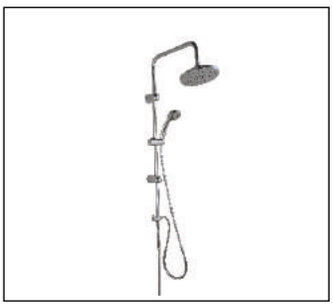

CONFIGURAÇÕES DISPONÍVEIS:

Código	Descrição	Preço
005693	Rampa Duche 18000(M+CT+CM)	85,00€

CONFIGURAÇÕES DISPONÍVEIS:

Código	Descrição	Preço
010834	Rampa Duche 16000(CT+CM)	52,50€

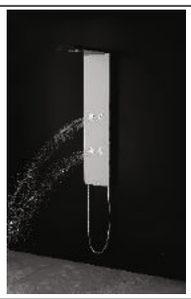

CONFIGURAÇÕES DISPONÍVEIS:

Código	Descrição	Preço
010769	Coluna Hidro KZA-2050	325,00€

CONFIGURAÇÕES DISPONÍVEIS:

Código	Descrição	Preço
010772	Coluna Hidro KZA-2055	275,00€

CONFIGURAÇÕES DISPONÍVEIS:

Código	Descrição	Preço
010768	Coluna Hidro KZA-2051	355,00€

CONFIGURAÇÕES DISPONÍVEIS:

Código	Descrição	Preço
009612	Coluna Hidro KZA-8109	220,00€

CONFIGURAÇÕES DISPONÍVEIS:

Código	Descrição	Preço
010770	Coluna Hidro KZA-2153	375,00€

CONFIGURAÇÕES DISPONÍVEIS:

Código	Descrição	Preço
009611	Coluna Hidro KZA-9415	235,00€
010940	Coluna Hidro KZA-9415 C/ LEDS	275,00€

CONFIGURAÇÕES DISPONÍVEIS:

Código	Descrição	Preço
010774	Coluna Hidro KZA-2250	250,00€

CONFIGURAÇÕES DISPONÍVEIS:

Código	Descrição	Preço
009615	Coluna Hidro KZA-7213	180,00€

CONFIGURAÇÕES DISPONÍVEIS:

Código	Descrição	Preço
010775	Coluna Hidro KZA-2052	375,00€

CONFIGURAÇÕES DISPONÍVEIS:

Código	Descrição	Preço
005565	Coluna Hidro KZA-9901	275,00€

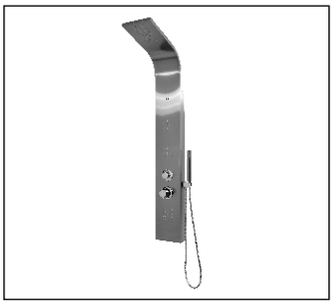

CONFIGURAÇÕES DISPONÍVEIS:

Código	Descrição	Preço
009275	Coluna Hidro KZA-9558	230,00€

CONFIGURAÇÕES DISPONÍVEIS:

Código	Descrição	Preço
010941	Coluna Hidro KZA-9641	275,00€

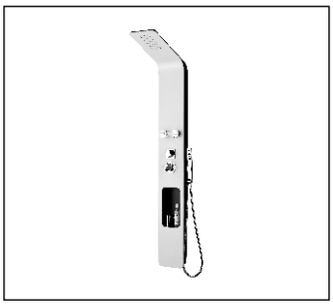

CONFIGURAÇÕES DISPONÍVEIS:

Código	Descrição	Preço
010773	Coluna Hidro KZA-2152	380,00€

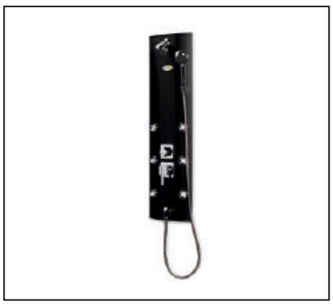

CONFIGURAÇÕES DISPONÍVEIS:

Código	Descrição	Preço
005641	Coluna Hidro KZA-5003	100,00€

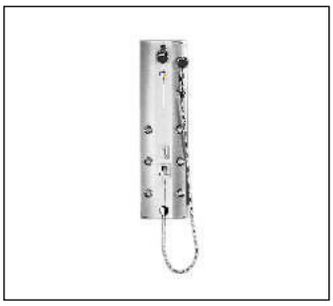

CONFIGURAÇÕES DISPONÍVEIS:

Código	Descrição	Preço
004165	Coluna Hidro KZA-8644	100,00€

CONFIGURAÇÕES DISPONÍVEIS:

Código	Descrição	Preço
010844	Cabine Hidro KZA-8020 100x70	450,00€
011001	Cabine Hidro KZA-8020 120x70	500,00€

CONFIGURAÇÕES DISPONÍVEIS:

Código	Descrição	Preço
007432	Cabine Hidro KZA-8888 80x80	550,00€
005126	Cabine Hidro KZA-8888 90x90	600,00€
005150	Cabine Hidro KZA-8833 90x90	650,00€

CONFIGURAÇÕES DISPONÍVEIS:

Código	Descrição	Preço
008766	Cabine Hidro KZA-8148 100x80	385,00€
009288	Cabine Hidro KZA-8148 120x80	420,00€

CONFIGURAÇÕES DISPONÍVEIS:

Código	Descrição	Preço
010731	Cabine Hidro KZA-8017 80x80	365,00€

CONFIGURAÇÕES DISPONÍVEIS:

Código	Descrição	Preço
010969	Prato Duche Aquaplan-Silestone 80x70	510,00€
010970	Prato Duche Aquaplan-Silestone 80x80	550,00€
010971	Prato Duche Aquaplan-Silestone 90x70	545,00€
010972	Prato Duche Aquaplan-Silestone 90x80	595,00€
010949	Prato Duche Aquaplan-Silestone 100x70	580,00€
010950	Prato Duche Aquaplan-Silestone 100x80	635,00€
010951	Prato Duche Aquaplan-Silestone 110x70	620,00€
010952	Prato Duche Aquaplan-Silestone 110x80	675,00€
010953	Prato Duche Aquaplan-Silestone 120x70	655,00€
010954	Prato Duche Aquaplan-Silestone 120x80	715,00€
010955	Prato Duche Aquaplan-Silestone 130x70	690,00€
010956	Prato Duche Aquaplan-Silestone 130x80	755,00€
010957	Prato Duche Aquaplan-Silestone 140x70	725,00€
010958	Prato Duche Aquaplan-Silestone 140x80	785,00€
010959	Prato Duche Aquaplan-Silestone 150x70	765,00€
010960	Prato Duche Aquaplan-Silestone 150x80	840,00€
010961	Prato Duche Aquaplan-Silestone 160x70	800,00€
010962	Prato Duche Aquaplan-Silestone 160x80	880,00€
010963	Prato Duche Aquaplan-Silestone 170x70	835,00€
010964	Prato Duche Aquaplan-Silestone 170x80	920,00€
010965	Prato Duche Aquaplan-Silestone 180x70	870,00€
010966	Prato Duche Aquaplan-Silestone 180x80	965,00€
010967	Prato Duche Aquaplan-Silestone 190x70	910,00€
010968	Prato Duche Aquaplan-Silestone 190x80	1010,00€

Cores Disponíveis:

Branco / White / Blanc / Blanco — Pizarra — Chocolate — Bege

CONFIGURAÇÕES DISPONÍVEIS:

Código	Descrição	Preço
009717	Prato Duche Aquaplan-Mineral 80x70	170,00€
009720	Prato Duche Aquaplan-Mineral 80x80	195,00€
009723	Prato Duche Aquaplan-Mineral 90x70	190,00€
009726	Prato Duche Aquaplan-Mineral 90x80	220,00€
009729	Prato Duche Aquaplan-Mineral 100x70	215,00€
009732	Prato Duche Aquaplan-Mineral 100x80	240,00€
009735	Prato Duche Aquaplan-Mineral 110x70	235,00€
009738	Prato Duche Aquaplan-Mineral 110x80	265,00€
009741	Prato Duche Aquaplan-Mineral 120x70	255,00€
009744	Prato Duche Aquaplan-Mineral 120x80	290,00€
009747	Prato Duche Aquaplan-Mineral 130x70	275,00€
009750	Prato Duche Aquaplan-Mineral 130x80	315,00€
009753	Prato Duche Aquaplan-Mineral 140x70	295,00€
009756	Prato Duche Aquaplan-Mineral 140x80	340,00€
009759	Prato Duche Aquaplan-Mineral 150x70	320,00€
009762	Prato Duche Aquaplan-Mineral 150x80	360,00€
009765	Prato Duche Aquaplan-Mineral 160x70	340,00€
009768	Prato Duche Aquaplan-Mineral 160x80	385,00€
009771	Prato Duche Aquaplan-Mineral 170x70	360,00€
009774	Prato Duche Aquaplan-Mineral 170x80	415,00€
009777	Prato Duche Aquaplan-Mineral 180x70	380,00€
009780	Prato Duche Aquaplan-Mineral 180x80	440,00€
009783	Prato Duche Aquaplan-Mineral 190x70	405,00€
009786	Prato Duche Aquaplan-Mineral 190x80	460,00€

* C/ Válvula e grelha em aço inox.

Cores Disponíveis:

Branco / White / Blanc / Blanco — Pizarra — Chocolate — Bege

CONFIGURAÇÕES DISPONÍVEIS:

Código	Descrição	Preço
007321	Prato Duche Aquaplan 80x80	75,00€
007319	Prato Duche Aquaplan 90x90	80,00€
007314	Prato Duche Aquaplan 90x72	82,50€
006128	Prato Duche Aquaplan 100x72	85,00€
006131	Prato Duche Aquaplan 100x80	90,00€
008354	Prato Duche Aquaplan 110x72	95,00€
006132	Prato Duche Aquaplan 120x72	100,00€
006136	Prato Duche Aquaplan 120x80	105,00€
007315	Prato Duche Aquaplan 140x72	115,00€
009635	Prato Duche Aquaplan 140x80	120,00€
007316	Prato Duche Aquaplan 150x72	125,00€
009636	Prato Duche Aquaplan 150x80	130,00€
007317	Prato Duche Aquaplan 160x72	135,00€
009637	Prato Duche Aquaplan 160x80	140,00€
007318	Prato Duche Aquaplan 170x72	145,00€

* Válvula Incluída.

CONFIGURAÇÕES DISPONÍVEIS:

Código	Descrição	Preço
009583	Cabine Duche DMN 100x80	415,00€
009584	Cabine Duche DMN 120x80	425,00€

CONFIGURAÇÕES DISPONÍVEIS:

Código	Descrição	Preço
010975	Cabine PCB-993 CR VTT 80x80	205,00€
010976	Cabine PCB-993 CR VTT 90x90	225,00€

CONFIGURAÇÕES DISPONÍVEIS:

Código	Descrição	Preço
009577	Cabine Duche DSC 100x80	345,00€
009578	Cabine Duche DSC 120x80	355,00€
009579	Cabine Duche DSC 140x80	370,00€

CONFIGURAÇÕES DISPONÍVEIS:

Código	Descrição	Preço
010978	Cabine PCB-992 CR VTT 80x80	205,00€
010977	Cabine PCB-992 CR VTT 90x90	225,00€

CONFIGURAÇÕES DISPONÍVEIS:

Código	Descrição	Preço
009587	Cabine Duche DY 100x80	325,00€
009588	Cabine Duche DY 120x80	340,00€
009589	Cabine Duche DY 140x80	355,00€

CONFIGURAÇÕES DISPONÍVEIS:

Código	Descrição	Preço
002031	Painel ABAT AFIL 76x130 Br	60,00€

CONFIGURAÇÕES DISPONÍVEIS:

Código	Descrição	Preço
009591	Frontal Walkin 70 CR VTT	145,00€
009592	Frontal Walkin 80 CR VTT	155,00€
010143	Frontal Walkin 90 CR VTT	165,00€
009887	Frontal Walkin 100 CR VTT	175,00€
009888	Frontal Walkin 120 CR VTT	195,00€

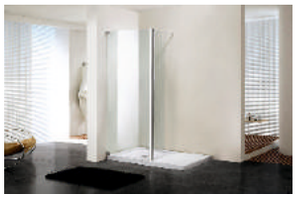

CONFIGURAÇÕES DISPONÍVEIS:

Código	Descrição	Preço
009590	Frontal Walkin Duplo (83.5+39.5)	225,00€

CONFIGURAÇÕES DISPONÍVEIS:

Código	Descrição	Preço
009575	Frontal Duche PCB 70 CR VTT - (FIXO)	75,00€
009576	Frontal Duche PCB 80 CR VTT - (FIXO)	80,00€
011016	Frontal Duche PCB 90 CR VTT - (FIXO)	90,00€
009566	Frontal Duche PCB 100 CR VTT	165,00€
009567	Frontal Duche PCB 110 CR VTT	170,00€
009568	Frontal Duche PCB 120 CR VTT	175,00€
009569	Frontal Duche PCB 130 CR VTT	182,50€
009570	Frontal Duche PCB 140 CR VTT	190,00€
009571	Frontal Duche PCB 150 CR VTT	200,00€
009572	Frontal Duche PCB 160 CR VTT	210,00€
009573	Frontal Duche PCB 170 CR VTT	215,00€
009574	Frontal Duche PCB 180 CR VTT	225,00€

CONFIGURAÇÕES DISPONÍVEIS:

Código	Descrição	Preço
009452	Frontal Duche Kent-EKO 70 CR VTT	100,00€
009453	Frontal Duche Kent-EKO 80 CR VTT	104,00€
009454	Frontal Duche Kent-EKO 90 CR VTT	112,00€
009455	Frontal Duche Kent-EKO 100 CR VTT	117,00€
009456	Frontal Duche Kent-EKO 110 CR VTT	123,50€
009457	Frontal Duche Kent-EKO 120 CR VTT	128,50€
009458	Frontal Duche Kent-EKO 130 CR VTT	137,50€
009459	Frontal Duche Kent-EKO 140 CR VTT	142,50€
009460	Frontal Duche Kent-EKO 150 CR VTT	148,50€
009461	Frontal Duche Kent-EKO 160 CR VTT	153,50€
009462	Frontal Duche Kent-EKO 170 CR VTT	162,00€

CONFIGURAÇÕES DISPONÍVEIS:

Código	Descrição	Preço
007775	Cabine Duche KZA-883 80x80 CR VTT	195,00€
000201	Cabine Duche KZA-883 80x80 CR VTLIST	205,00€
007991	Cabine Duche KZA-883 90x90 CR VTT	215,00€
000200	Cabine Duche KZA-883 90x90 CR VTLIST	225,00€
008826	Cabine Duche KZA-883 100x70 CR VTT	230,00€
011017	Cabine Duche KZA-883 100x70 CR VTLIST	240,00€
007778	Cabine Duche KZA-883 100x80 CR VTT	245,00€
006311	Cabine Duche KZA-883 100x80 CR VTLIST	255,00€
008827	Cabine Duche KZA-883 120x70 CR VTT	230,00€
011018	Cabine Duche KZA-883 120x70 CR VTLIST	250,00€
007781	Cabine Duche KZA-883 120x80 CR VTT	265,00€
006312	Cabine Duche KZA-883 120x80 CR VTLIST	275,00€

CONFIGURAÇÕES DISPONÍVEIS

Código	Descrição	Preço
007772	Cabine Duche KZA-882 80x80 CR VTT	195,00€
000448	Cabine Duche KZA-882 80x80 CR VTLIST	205,00€
007990	Cabine Duche KZA-882 90x90 CR VTT	215,00€
000185	Cabine Duche KZA-882 90x90 CR VTLIST	225,00€

* Com Base, Válvula e Sifão.

CONFIGURAÇÕES DISPONÍVEIS:

Código	Descrição	Preço
010792	Modena Pack Sanita Branco	200,00€

* C/ Tubo PVC Descarga Dual.

CONFIGURAÇÕES DISPONÍVEIS:

Código	Descrição	Preço
009552	Bergamo Pack Sanita Branco	195,00€

* C/ Tubo PVC Descarga Dual.

CONFIGURAÇÕES DISPONÍVEIS:

Código	Descrição	Preço
010797	Modena Bidé Branco	85,00€

CONFIGURAÇÕES DISPONÍVEIS:

Código	Descrição	Preço
009550	Bergamo Bidé Branco	80,00€

CONFIGURAÇÕES DISPONÍVEIS:

Código	Descrição	Preço
010793	Modena Lavatório Susp. Branco	120,00€

CONFIGURAÇÕES DISPONÍVEIS:

Código	Descrição	Preço
009551	Bergamo Lavatório Susp. Branco	115,00€

CONFIGURAÇÕES DISPONÍVEIS:

Código	Descrição	Preço
010853	Modena Sanita Susp. Branca	135,00€

CONFIGURAÇÕES DISPONÍVEIS:

Código	Descrição	Preço
009880	Bergamo Sanita Susp. Branco	130,00€

CONFIGURAÇÕES DISPONÍVEIS:

Código	Descrição	Preço
010854	Modena Bidé Susp. Branco	105,00€

CONFIGURAÇÕES DISPONÍVEIS:

Código	Descrição	Preço
011002	Bergamo Bidé Susp. Branco	100,00€

CONFIGURAÇÕES DISPONÍVEIS:

Código	Descrição	Preço
007536	Florença Pack Sanita Branco	130,00€

CONFIGURAÇÕES DISPONÍVEIS:

Código	Descrição	Preço
009345	Siena Pack Lav+Coluna	32,50€

CONFIGURAÇÕES DISPONÍVEIS:

Código	Descrição	Preço
007542	Florença Bidé Branco	65,00€

CONFIGURAÇÕES DISPONÍVEIS:

Código	Descrição	Preço
009620	Lavatório Elbow 3025 Branco	60,00€

CONFIGURAÇÕES DISPONÍVEIS:

Código	Descrição	Preço
007543	Florença Pack Lav+Coluna	60,00€

CONFIGURAÇÕES DISPONÍVEIS:

Código	Descrição	Preço
009561	Lavatório Elbow 1126 Branco	45,00€

CONFIGURAÇÕES DISPONÍVEIS:

Código	Descrição	Preço
005263	Siena Pack Sanita Branco	70,00€

CONFIGURAÇÕES DISPONÍVEIS:

Código	Descrição	Preço
009619	Lavatório Elbow 1083 Branco	40,00€

CONFIGURAÇÕES DISPONÍVEIS:

Código	Descrição	Preço
009421	Siena Bidé Branco	35,00€

CONFIGURAÇÕES DISPONÍVEIS:

Código	Descrição	Preço
009875	Lavatório Elbow 1099 Branco	55,00€

CONFIGURAÇÕES DISPONÍVEIS:

Código	Descrição	Preço
009879	Lavatório Elbow 1087 Branco	75,00€

CONFIGURAÇÕES DISPONÍVEIS:

Código	Descrição	Preço
009876	Lavatório Elbow 3002 Branco	47,50€

CONFIGURAÇÕES DISPONÍVEIS:

Código	Descrição	Preço
009622	Lavatório Elbow 3072 Branco	42,50€

CONFIGURAÇÕES DISPONÍVEIS:

Código	Descrição	Preço
009560	Lavatório Elbow 1148 Branco	40,00€

CONFIGURAÇÕES DISPONÍVEIS:

Código	Descrição	Preço
010973	Lavatório Elbow 1175 Branco	60,00€

CONFIGURAÇÕES DISPONÍVEIS:

Código	Descrição	Preço
009619	Lavatório Elbow 1032 Branco	40,00€

CONFIGURAÇÕES DISPONÍVEIS:

Código	Descrição	Preço
009877	Lavatório Elbow 3028 Branco	45,00€

CONFIGURAÇÕES DISPONÍVEIS:

Código	Descrição	Preço
009873	Lavatório Elbow 3074 Branco	55,00€

CONFIGURAÇÕES DISPONÍVEIS:

Código	Descrição	Preço
009878	Lavatório Elbow 1086 Branco	65,00€

CONFIGURAÇÕES DISPONÍVEIS:

Código	Descrição	Preço
001359	Lavatório Mod. Lifa Branco	25,00€

CONFIGURAÇÕES DISPONÍVEIS:

Código	Descrição	Preço
010980	Lavatório Elbow 1209 Branco	55,00€

CONFIGURAÇÕES DISPONÍVEIS:

Código	Descrição	Preço
005318	Lavatório Planio 510x420 Br	50,00€
008378	Lavatório Planio 610x460 Br	55,00€
008379	Lavatório Planio 710x460 Br	60,00€
008380	Lavatório Planio 810x460 Br	65,00€
009558	Lavatório Planio 1010x460 Br	75,00€
009715	Lavatório Planio 1210x460 Br	115,00€

CONFIGURAÇÕES DISPONÍVEIS:

Código	Descrição	Preço
010981	Lavatório Elbow 1061 Branco	45,00€

CONFIGURAÇÕES DISPONÍVEIS:

Código	Descrição	Preço
009559	Lavatório Planio 1210x460 2 Pios	140,00€

CONFIGURAÇÕES DISPONÍVEIS:

Código	Descrição	Preço
010982	Lavatório Elbow 1074 Branco	45,00€

CONFIGURAÇÕES DISPONÍVEIS:

Código	Descrição	Preço
010983	Lavatório Plan-Red 710x460 Br	97,50€
010984	Lavatório Plan-Red 810x460 Br	100,00€
010985	Lavatório Plan-Red 1010x460 Br	152,50€
010986	Lavatório Plan-Red 1210x460 Br	237,50€

CONFIGURAÇÕES DISPONÍVEIS:

Código	Descrição	Preço
010980	Lavatório Elbow 1042 Branco	45,00€

CONFIGURAÇÕES DISPONÍVEIS:

Código	Descrição	Preço
010987	Lavatório Wave 810x350 Br	135,00€

CONFIGURAÇÕES DISPONÍVEIS:

Código	Descrição	Preço
008494	Lavatório Plan Curvo 610x460 Br	60,00€
008495	Lavatório Plan Curvo 810x460 Br	70,00€
008496	Lavatório Plan Curvo 1010x460 Br	105,00€

CONFIGURAÇÕES DISPONÍVEIS:

Código	Descrição	Preço
009554	Lavatório Plan-Mini 610x360 Br	50,00€
009553	Lavatório Plan-Mini 810x360 Br	60,00€

CONFIGURAÇÕES DISPONÍVEIS:

Código	Descrição	Preço
009295	Autoclismo AFIL Eko Branco	17,50€

CONFIGURAÇÕES DISPONÍVEIS:

Código	Descrição	Preço
009296	Autoclismo AFIL EKO-TWIN Br	20,00€

CONFIGURAÇÕES DISPONÍVEIS:

Código	Descrição	Preço
005945	Roma Sanita Sifónica C/ Tampa Br	40,00€

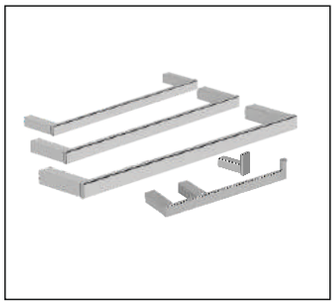

CONFIGURAÇÕES DISPONÍVEIS:

Código	Descrição	Preço
009865	Kit (5) Acess. Mod. Star Cromo	80,00€

CONFIGURAÇÕES DISPONÍVEIS:

Código	Descrição	Preço
009860	Kit (5) Acess. Mod. Marine Cromo	57,50€

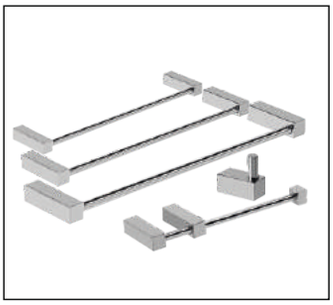

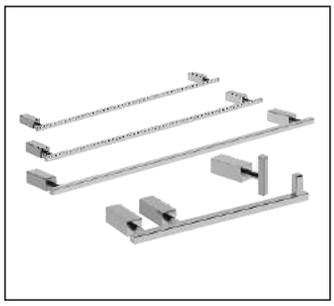

CONFIGURAÇÕES DISPONÍVEIS:

Código	Descrição	Preço
009869	Kit (5) Acess. Mod. Alfalux Cromo	75,00€

CONFIGURAÇÕES DISPONÍVEIS:

Código	Descrição	Preço
009862	Kit (5) Acess. Mod. Qatar Cromo	76,50€

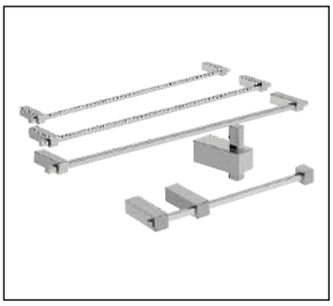

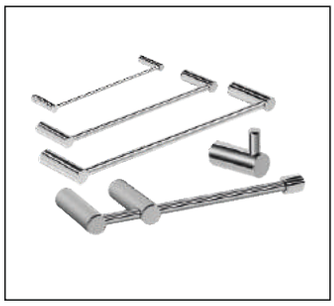

CONFIGURAÇÕES DISPONÍVEIS:

Código	Descrição	Preço
009871	Kit (5) Acess. Mod. Aqua Cromo	55,00€

CONFIGURAÇÕES DISPONÍVEIS:

Código	Descrição	Preço
010667	Kit (6) Acess. SDL-3600 Cromo	27,50€

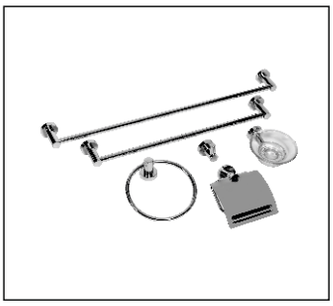

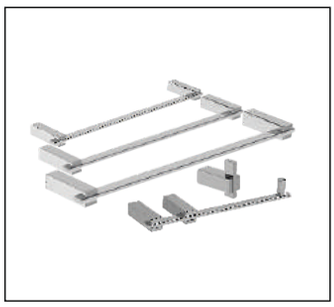

CONFIGURAÇÕES DISPONÍVEIS:

Código	Descrição	Preço
009856	Kit (5) Acess. Mod. Domus-01 Cr	90,00€

CONFIGURAÇÕES DISPONÍVEIS:

Código	Descrição	Preço
010668	Kit (6) Acess. SDL-3800 Cromo	30,00€

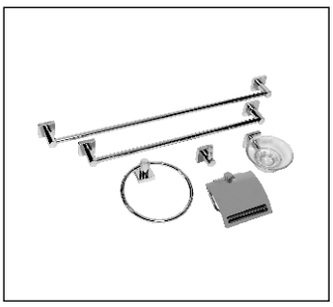

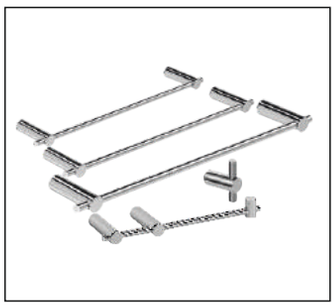

CONFIGURAÇÕES DISPONÍVEIS:

Código	Descrição	Preço
009864	Kit (5) Acess. Mod. Rio Cromo	65,00€

CONFIGURAÇÕES DISPONÍVEIS:

Código	Descrição	Preço
005193	Toalheiro Pé CS-62301 Cromo	25,00€

CONFIGURAÇÕES DISPONÍVEIS:

Código	Descrição	Preço
007743	Toalheiro Pé CS-623636 Cromo	70,00€

CONFIGURAÇÕES DISPONÍVEIS:

Código	Descrição	Preço
005196	Porta Piaçaba CS-64109 Cromo	4,90€

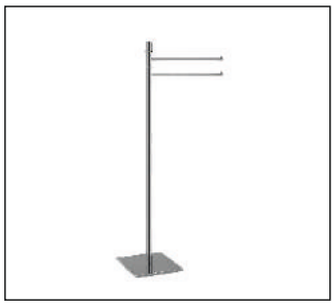

CONFIGURAÇÕES DISPONÍVEIS:

Código	Descrição	Preço
009854	Toalheiro Pé R30 Cromo	72,50€

CONFIGURAÇÕES DISPONÍVEIS:

Código	Descrição	Preço
005197	Porta Piaçaba CS-64111 Cromo	4,90€

CONFIGURAÇÕES DISPONÍVEIS:

Código	Descrição	Preço
005192	Porta Rolos C/ P. Piaç. CS-62309	27,50€

CONFIGURAÇÕES DISPONÍVEIS:

Código	Descrição	Preço
002086	Porta Piaçaba CS-64112 Cromo	5,90€

CONFIGURAÇÕES DISPONÍVEIS:

Código	Descrição	Preço
007744	Porta Rolos C/ P. Piaç. CS-623639	65,00€

CONFIGURAÇÕES DISPONÍVEIS:

Código	Descrição	Preço
001796	Armário Chapa 2P Pintado	25,00€

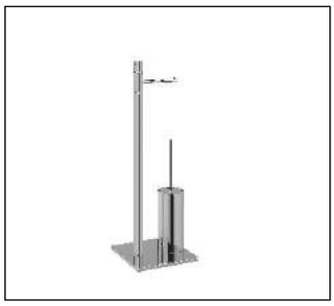

CONFIGURAÇÕES DISPONÍVEIS:

Código	Descrição	Preço
009855	Porta Rolos C/ P. Piaçaba R31 Cr	80,00€

CONFIGURAÇÕES DISPONÍVEIS:

Código	Descrição	Preço
002046	Armário Chapa 3P Pintado	37,50€

CONFIGURAÇÕES DISPONÍVEIS:

Código	Descrição	Preço
002044	Armario Chapa 2P/CG Branco	40,00€

CONFIGURAÇÕES DISPONÍVEIS:

Código	Descrição	Preço
007561	Sifão P/ Base Extraplana	10,00€

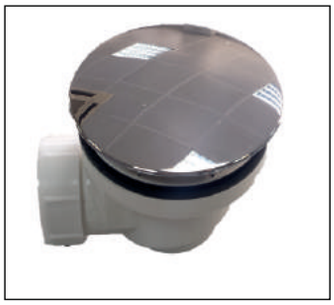

CONFIGURAÇÕES DISPONÍVEIS:

Código	Descrição	Preço
002324	Balde WC AFIL 3LT Inox	6,75€
002631	Balde WC AFIL 5LT Inox	8,25€
000176	Balde WC AFIL 12LT Inox	12,50€
004881	Balde WC AFIL 20LT Inox	22,50€

CONFIGURAÇÕES DISPONÍVEIS:

Código	Descrição	Preço
003162	Cesto Roupa 30LT Inox	27,50€
004914	Cesto Roupa 35LT Inox	30,00€

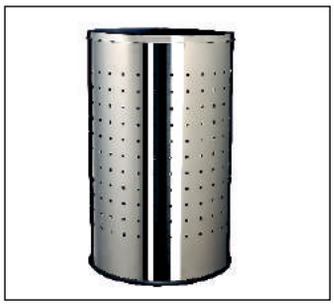

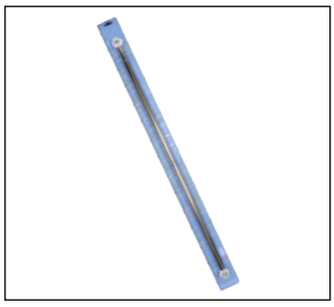

CONFIGURAÇÕES DISPONÍVEIS:

Código	Descrição	Preço
009626	Varão Recto 115-120 Polido	5,65€
009625	Varão Recto 115-120 Branco	6,50€

CONFIGURAÇÕES DISPONÍVEIS:

Código	Descrição	Preço
003590	Sifão Redondo A186 Cromo	7,50€

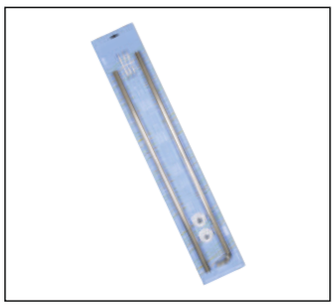

CONFIGURAÇÕES DISPONÍVEIS:

Código	Descrição	Preço
009630	Varão Curvo 80x80 Polido	6,30€
009629	Varão Curvo 80x80 Branco	7,25€
009628	Varão Curvo 80x110 Polido	8,75€
009627	Varão Curvo 80x110 Branco	9,85€

CONFIGURAÇÕES DISPONÍVEIS:

Código	Descrição	Preço
003589	Sifão Quadrado A5444 Cromo	15,00€

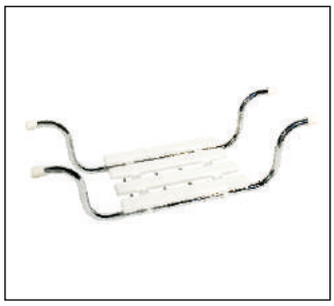

CONFIGURAÇÕES DISPONÍVEIS:

Código	Descrição	Preço
002184	Assento Banheira Cromado	20,50€

CONFIGURAÇÕES DISPONÍVEIS:

Código	Descrição	Preço
003586	Válvula Tic-Tac A706 Cromo	10,00€

CONFIGURAÇÕES DISPONÍVEIS:

Código	Descrição	Preço
008237	Tampo de Sanita Sicilia Soft Close	17,50€

CONFIGURAÇÕES DISPONÍVEIS:

Código	Descrição	Preço
010669	Rampa Chuveiro SYT- 1015 Cr	24,50€

CONFIGURAÇÕES DISPONÍVEIS:

Código	Descrição	Preço
003349	Tampo de Sanita Nº1 Branco	5,95€

CONFIGURAÇÕES DISPONÍVEIS:

Código	Descrição	Preço
003568	Flexo S5 Dupla Malha Cromo	3,75€

CONFIGURAÇÕES DISPONÍVEIS:

Código	Descrição	Preço
008911	Tampa Sanita ECO Branco	5,50€

CONFIGURAÇÕES DISPONÍVEIS:

Código	Descrição	Preço
002415	Flexo S6 Cromo	3,50€

CONFIGURAÇÕES DISPONÍVEIS:

Código	Descrição	Preço
003566	Rampa Chuveiro SYT-1010 Cr	23,50€

CONFIGURAÇÕES DISPONÍVEIS:

Código	Descrição	Preço
010671	Flexo S7 PVC Cinza	2,35€

CONFIGURAÇÕES DISPONÍVEIS:

Código	Descrição	Preço
003560	Rampa Chuveiro SYT-1019 Cr	24,50€

CONFIGURAÇÕES DISPONÍVEIS:

Código	Descrição	Preço
010670	Chuveiro SYT-8015 1PS Cromo	4,00€

CONFIGURAÇÕES DISPONÍVEIS:

Código	Descrição	Preço
010943	Chuveiro SYT-8016 5PS Cromo	5,40€

CONFIGURAÇÕES DISPONÍVEIS:

Código	Descrição	Preço
010946	Chuveiro SYT-8019 5PS Cromo	5,40€

CONFIGURAÇÕES DISPONÍVEIS:

Código	Descrição	Preço
010944	Chuveiro SYT-8017 3PS Cromo	5,85€

CONFIGURAÇÕES DISPONÍVEIS:

Código	Descrição	Preço
003573	Chuveiro SYT-6010 1PS Cromo	2,50€

CONFIGURAÇÕES DISPONÍVEIS:

Código	Descrição	Preço
010945	Chuveiro SYT-8018 3PS Cromo	8,75€

CONFIGURAÇÕES DISPONÍVEIS:

Código	Descrição	Preço
003714	Monocomando Coz. Bica Alta Cr.	25,00€

CONFIGURAÇÕES DISPONÍVEIS:

Código	Descrição	Preço
000815	Lava Louça Dueto Cromo	55,00€

CONFIGURAÇÕES DISPONÍVEIS:

Código	Descrição	Preço
002924	Monocomando Coz. Bica Baixa Cr.	20,00€

CONFIGURAÇÕES DISPONÍVEIS:

Código	Descrição	Preço
004086	Lava Louça 1Pio+1/2+Esc. Cr.	100,00€

CONFIGURAÇÕES DISPONÍVEIS:

Código	Descrição	Preço
000883	Monocomando Coz. Luxo Cromo	35,00€

CONFIGURAÇÕES DISPONÍVEIS:

Código	Descrição	Preço
000819	Lava Louça 1Pio+Esc. Cromo	65,00€

CONFIGURAÇÕES DISPONÍVEIS:

Código	Descrição	Preço
009640	Lava Louça 1Pio 750x400 Inox	37,50€

CONFIGURAÇÕES DISPONÍVEIS:

Código	Descrição	Preço
000817	Lava Louça 1 Pio Cromo	47,50€

CONFIGURAÇÕES DISPONÍVEIS:

Código	Descrição	Preço
000816	Lava Louça Semi-Dueto Cromo	50,00€

CONFIGURAÇÕES DISPONÍVEIS:

Código	Descrição	Preço
007691	Lavatório Glass 510x420 Fosco	55,00€
005553	Lavatório Glass 610x460 Fosco	65,00€
005554	Lavatório Glass 710x460 Fosco	70,00€
005555	Lavatório Glass 810x460 Fosco	75,00€
005556	Lavatório Glass 1010x460 Fosco	85,00€
007326	Lavatório Glass 1210x460 Fosco	95,00€

CONFIGURAÇÕES DISPONÍVEIS:

Código	Descrição	Preço
010142	Lavatório Glass 510x420 Pist.	55,00€
009225	Lavatório Glass 610x460 Pist.	65,00€
009825	Lavatório Glass 710x460 Pist.	70,00€
008429	Lavatório Glass 810x460 Pist.	75,00€
008907	Lavatório Glass 1010x460 Pist.	85,00€
009121	Lavatório Glass 1210x460 Pist.	95,00€

CONFIGURAÇÕES DISPONÍVEIS:

Código	Descrição	Preço
008699	Lavatório Glass 510x420 Cinza	55,00€
008698	Lavatório Glass 610x460 Cinza	65,00€
009834	Lavatório Glass 710x460 Cinza	70,00€
007695	Lavatório Glass 810x460 Cinza	75,00€
009843	Lavatório Glass 1010x460 Cinza	85,00€
009844	Lavatório Glass 1210x460 Cinza	95,00€

CONFIGURAÇÕES DISPONÍVEIS:

Código	Descrição	Preço
007690	Lavatório Glass 510x420 Branco	55,00€
005549	Lavatório Glass 610x460 Branco	65,00€
005550	Lavatório Glass 710x460 Branco	70,00€
005551	Lavatório Glass 810x460 Branco	75,00€
005552	Lavatório Glass 1010x460 Branco	85,00€
007325	Lavatório Glass 1210x460 Branco	95,00€

CONFIGURAÇÕES DISPONÍVEIS:

Código	Descrição	Preço
007692	Lavatório Glass 510x420 Preto	55,00€
007269	Lavatório Glass 610x460 Preto	65,00€
006226	Lavatório Glass 710x460 Preto	70,00€
006225	Lavatório Glass 810x460 Preto	75,00€
007176	Lavatório Glass 1010x460 Preto	85,00€
007693	Lavatório Glass 1210x460 Preto	95,00€

CONFIGURAÇÕES DISPONÍVEIS:

Código	Descrição	Preço
011007	Lavatório Glass 510x420 Azul	55,00€
011008	Lavatório Glass 610x460 Azul	65,00€
008480	Lavatório Glass 710x460 Azul	70,00€
007292	Lavatório Glass 810x460 Azul	75,00€
010719	Lavatório Glass 1010x460 Azul	85,00€
011009	Lavatório Glass 1210x460 Azul	95,00€

CONFIGURAÇÕES DISPONÍVEIS:

Código	Descrição	Preço
009845	Lavatório Glass 510x420 Verm.	55,00€
009838	Lavatório Glass 610x460 Verm.	65,00€
009839	Lavatório Glass 710x460 Verm.	70,00€
008425	Lavatório Glass 810x460 Verm.	75,00€
008714	Lavatório Glass 1010x460 Verm.	85,00€
008126	Lavatório Glass 1210x460 Verm.	95,00€

CONFIGURAÇÕES DISPONÍVEIS:

Código	Descrição	Preço
011010	Lavatório Glass 510x420 Roxo	55,00€
011011	Lavatório Glass 610x460 Roxo	65,00€
011012	Lavatório Glass 710x460 Roxo	70,00€
011013	Lavatório Glass 810x460 Roxo	75,00€
011014	Lavatório Glass 1010x460 Roxo	85,00€
011015	Lavatório Glass 1210x460 Roxo	95,00€

CONFIGURAÇÕES DISPONÍVEIS:

Código	Descrição	Preço
009846	Lavatório Glass 510x420 Laranja	55,00€
007290	Lavatório Glass 610x460 Laranja	65,00€
008712	Lavatório Glass 710x460 Laranja	70,00€
008429	Lavatório Glass 810x460 Laranja	75,00€
008747	Lavatório Glass 1010x460 Laranja	85,00€
009847	Lavatório Glass 1210x460 Laranja	95,00€

* Outras cores disponíveis sob consulta.

www.atila.pt

Condições Gerais de Venda:

As relações comerciais entre AFIL – Arménio Ferreira e Irmão, Lda., e os seus Clientes, são aplicáveis, desde que isso não se oponha às normas imperativas ou condições particulares expressamente acordadas por escrito, as seguintes condições gerais de venda:

1. Aplicação

a) Estas condições aplicam-se na íntegra a todos os Clientes e aos produtos disponíveis no nosso Stock e que figuram nas Tabelas de Preços "AFIL".

b) Esta tabela anula todas as anteriores

2. Catalogo e Prospectos

a) As indicações e imagens dos nossos catálogos e prospectos têm carácter orientativo e nunca vinculativo.

3. Encomendas

a) Só são considerados válidos os pedidos efectuados pelas seguintes formas:

i. Pela N/ Nota de Encomenda, preenchida pelo Vendedor e devidamente assinada pelo cliente.

ii. Por Fax;

iii. Por e-mail –

b) N/ Nota de Encomenda – É preenchida pelo N/ vendedor, devendo constar as seguintes indicações:

i. Nome, Morada e Número de Contribuinte do Cliente;

ii. Modalidade de pagamento;

iii. Quantidade, Designação e Preço do Artigo.

c) V/ Requisição

i. Descrição completa e elucidativa das mercadorias

d) Deverá constar:

a1) Quantidade

b1) Designação

c1) Preço do Artigo

d1) Forma de Entrega

i. Encomendas via Fax deverá ser assinada e/ou carimbada

ii. Encomenda via e-mail, deverá possuir uma assinatura digital.

4. Preços

a) Os preços fornecidos são facturados de acordo com os preços constantes das tabelas de preços "AFIL", em vigor á data da facturação;

b) Condições especiais, mencionadas pelos Clientes, relativamente a produtos constantes nos Catálogos e Prospectos, só são aceites, quando tenham merecido a aceitação por escrito da AFIL;

c) Todos os produtos estão sujeitos a IVA á taxa legal em vigor em cada momento.

d) Os preços fornecidos de todas as nossas Tabelas, bem como Propostas escritas, poderão ser alterados sem aviso prévio.

Os preços que constam na Tabela são válidos para entregas «EX-WORK» (INCOTERMS 1990), os custos de transporte vêm especificados na factura.

5. Condições de Pagamento

a) Para cada Cliente é estabelecido um "Plafond" de Crédito atribuído, pelo nosso Departamento Financeiro

b) Os descontos Financeiros a aplicar são os seguintes:

i. Pagamento a Pronto (à recepção da mercadoria) – 5%

ii. Pagamento até 30 dias (apartir da data da factura) – 2%

iii.Outra modalidade a definir no acto da encomenda, desde que acordada pela Gerência da "AFIL" e pelo Cliente.

c) As liquidações não realizadas dentro dos prazos de Pagamento acordados, podem ocasionar:

i. A suspensão temporária ou definitiva de outros fornecimentos a crédito;

ii. A aplicação sobre os valores em dívida de um encargo de 2,5% ao mês (calculo proporcional aos dias em atraso);

iii. A cobrança "por saque á vista sujeito a protesto" e respectivos encargos v encidos, através do sistema bancário.

d) As Liquidações deverão ser enviadas (à excepção do ponto 5 b) i. – contra entrega), por carta e endereçadas ao nosso escritório.

i. Pagamento por cheque deverá constar não á ordem.

Qualquer desconto referenciado nos pontos 5 b) .i e 5 b) ii., será efectuado no recibo da factura e sobre o valor da mercadoria

6. Prazos de Entrega

a) Os Prazos de entrega que constarem nas nossas aceitações de encomenda serão meramente orientativos;

b) A falta de cumprimento do prazo de entrega não será aceite como motivo de reclamação por parte do Cliente, não podendo, em caso algum, dar origem a qualquer indemnização;

c) Os atrasos de entrega originados por motivo de força maior ou que não sejam imputáveis á "AFIL", não serão causa justificativa para a anulação da encomenda por parte do cliente.

7. Entrega

a) Quando seja usado o meio de transporte do Cliente, as mercadorias consideram-se entregues logo que tenha sido concluído o respectivo carregamento nas instalações da AFIL e emitido o documento de entrega, que deverá ser assinado pelo comprador ou pelo condutor do veículo transportador;

b) Quando a mercadoria é transportada pelo veículo da "AFIL", deverá ser inspeccionada e conferida no momento da entrega e recepção por parte do cliente, sendo desatendida qualquer reclamação posterior a tal momento;

c) Os pedidos de urgência a serem expedidos por transportador, de valor inferior a 600€, serão efectuados com portes por conta do Cliente;

d) Quando o transporte é efectuado por uma firma transportadora e verificando-se faltas, defeitos e anomalias na mercadoria encomendada e entregue, compete ao cliente reclamar directamente junto da dita transportadora e no momento da entrega, para tal, o cliente fará constar as anomalias detectadas no espaço ou campo designado por 14. da guia de transporte (reservas e observações ao destinatário).

A falta de preenchimento de referido campo 14. equivale ao reconhecimento de que a mercadoria foi entregue e recepcionada sem quaisquer vícios ou defeitos. A fim de que "AFIL" possa reencaminhar a reclamação apresentada para a empresa transportadora, compromete-se o Cliente a remeter a cópia de guia de transporte contendo o preenchimento do campo 14. No prazo máximo de 48 horas.

8. Reclamações/Devoluções

a) As reclamações e devoluções só serão aceites quando devidamente aceite entre ambas as partes e devidamente justificada. Devem ser acompanhadas por uma guia e Nota de devolução/troca física.

Deveram estar devidamente referenciados os nossos documentos de fornecimento e se as mesmas se processarem até 8 dias da data do fornecimento;

b) Todas as devoluções que a "AFIL" não possa ser responsabilizada, mas que apesar disso aceite, serão creditadas ao cliente por 80% de seu valor, sendo o restante havido como compartição do referido Cliente nos gastos tidos pela "AFIL" com a operação negocial frustrada.

c) Não serão aceites devoluções de materiais que, embora em bom estado, apresentem sinais de uso ou não estejam devidamente embalados com a caixa de origem em perfeito estado.

9. Garantia

a) Os nossos produtos sempre que utilizados e instalados de acordo com as nossas instruções, estão garantidos contra defeitos de fabrico por um período de 2 anos, salvo casos em que se indique no correspondente documento outro período específico de garantia.

b) Para a aplicação da garantia será necessária, em qualquer caso, a aceitação do defeito pelos nossos serviços técnicos e a devolução dos produtos defeituosos.

10. Foro Competente

a) Para a resolução de todos os conflitos decorrentes das transacções comerciais entre "AFIL" e os seus Clientes é competente o Tribunal Judicial da Comarca do Porto.

Transferências Bancárias:

. BCP: 0033.0000.4528.0005.9460.5

. BPI: 0010.0000.5701.9290.0011.8

ATILA®

Dá vida aos seus projetos

BALTAR T 224 151 622 www.atila.pt